FORD BRONCO 1973

1/10 SCALE RADIO CONTROL 4×4 OFF ROAD CAR

1/10 電動 RC 4×4 オフロードカー

フォード ブロンコ 1973

ASSEMBLY KIT 組み立てキット

CRAWLER CHASSIS CR-01 CHASSIS

TAMIYA, INC. 3-7 ONDAWARA, SURUGA-KU, SHIZUOKA 422-8610 JAPAN

0509 ©2009 TAMIYA

FORD BRONCO 1973

1/10 SCALE RADIO CONTROL 4×4 OFF ROAD CAR

●小学生や組み立てになれない方は、模型にくわしい方にお手伝いをお願いしてください。

組み立てる前に用意する物
ITEMS REQUIRED
ERFORDERLICHES ZUBEHÖR
OUTILLAGE NECESSAIRE

《ラジオコントロールメカ》
このRCカーには、タミヤ・エクスペックGT-Iプロポセット（1/10･1/12RCカー用）をおすすめします。他社製品を使用した場合、それによって生じた不具合につきましては保証いたしかねますのでご了承願います。
★取り扱いについては、それぞれの説明書をご覧ください。
《走行用バッテリー・充電器》
このキットはタミヤ走行用バッテリー専用です。専用充電器とともにご用意ください。

タミヤ走行用バッテリー
Tamiya Battery Pack
Tamiya Akkupack
Pack d'accus Tamiya

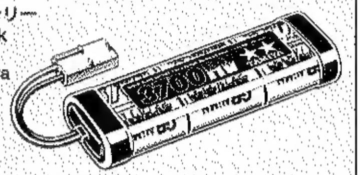

RADIO CONTROL UNIT
Tamiya EXPEC GT-I R/C system (2-channel R/C unit with electronic speed controller) is recommended for this model.
★Refer to the instruction manual included with the R/C unit.
POWER SOURCE
This kit is designed to use a Tamiya Battery Pack. Charge battery according to manual supplied with battery.

RC-EINHEITEN
Das Tamiya EXPEC GT-I R/C System (2-Kanal RC-Einheit mit elektronischem Fahrregler) wird für dieses Modell empfohren.
★Beachten Sie sich bitte die der RC-Einheit beigefügte Gebrauchsanweisung.
STROMQUELLE
Für diesen Bausatz benötigt man den Tamiya Akkupack. Den Akku gemäß Anweisung aufladen.

RADIOCOMMANDE
L'ensemble Tamiya EXPEC GT-I (ensemble R/C 2 voies avec variateur électronique) est recommandé pour ce modèle.
★Se référer au manuel d'instructions de l'ensemble R/C.
BATTERIE DE PROPULSION
Le moteur qui équipe ce modèle peut être alimenté par un pack d'accus Tamiya. Charger le pack selon les indications du manuel du pack et du chargeur.

タミヤ・エクスペックGT-Iプロポ / ESC（FETアンプ）付き
Tamiya EXPEC GT-I 2-channel R/C system
Tamiya EXPEC GT-I 2-Kanal R/C System
Ensemble R/C Tamiya EXPEC GT-I 2 voies
（※ESCはエレクトロニック スピード コントローラーの略です。）

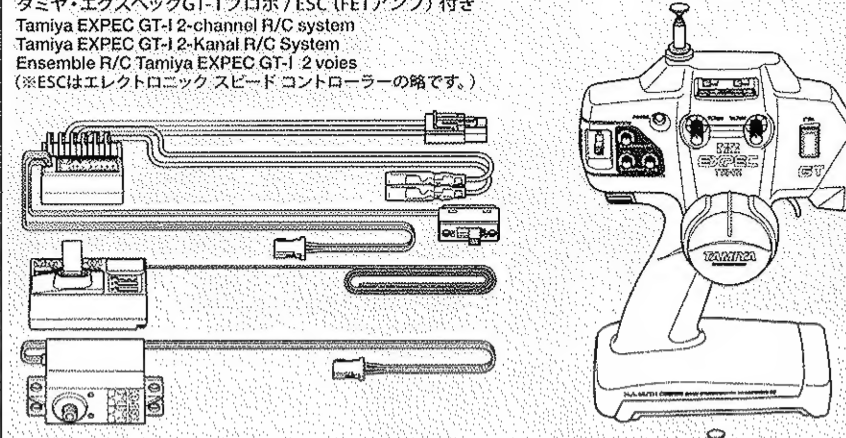

ESC（FETアンプ）付き2チャンネルプロポ
2-channel R/C unit with electronic speed controller
2-Kanal RC-Einheit mit elektronischem Fahrregler
Ensemble R/C 2 voies avec variateur électronique

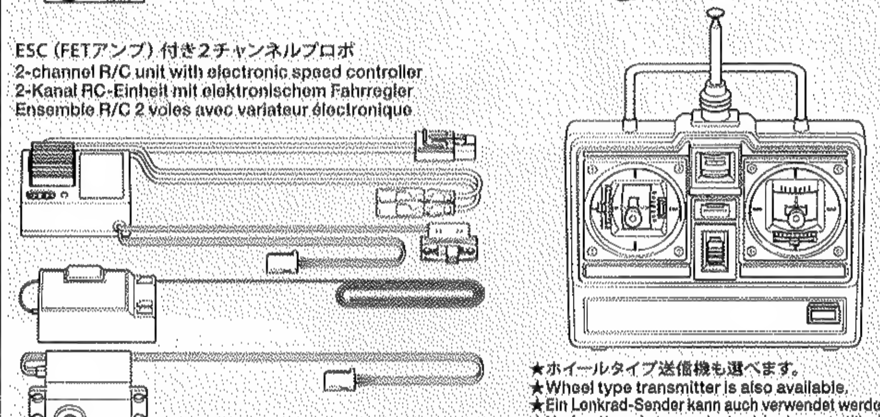

★ホイールタイプ送信機も選べます。
★Wheel type transmitter is also available.
★Ein Lenkrad-Sender kann auch verwendet werden.
★Un émetteur de type volant est également utilisable.

《使用できるサーボの大きさ》
Suitable servo size
Grösse der Servos
Dimensions max des servos

★標準型サーボをお使いください。小型サイズのサーボは搭載出来ません。
★Use standard size servo. Small size servo cannot be installed.
★Servos in Standardgröße verwenden. Kleinere Servos können nicht eingebaut werden.
★Utiliser un servo de taille standard. Un mini-servo ne peut pas être installé.

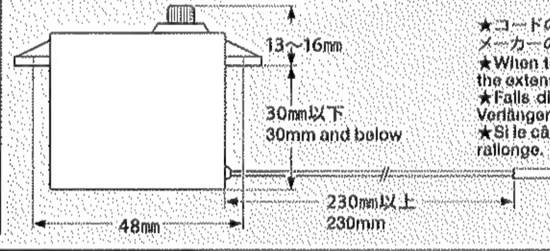

★コードの長さが足りない場合は、各プロポメーカーの延長コードをお使いください。
★When the cord length is not enough, use the extension cord.
★Falls die Kabellänge nicht ausreicht, ein Verlängerungskabel verwenden.
★Si le câble n'est pas assez long, utiliser la rallonge.

《使用する塗料》
TAMIYA PAINT COLORS
TAMIYA-FARBEN
PEINTURES TAMIYA

●タミヤからはスプレー塗料、筆塗り塗料のほか各種塗装用品が発売されています。下の表を参照し、使用する塗料をご用意ください。

《ポリカーボネート用タミヤカラー》
TAMIYA POLYCARBONATE PAINTS

PS-1	●ホワイト / White / Weiß / Blanc
PS-5	●ブラック / Black / Schwarz / Noir
PS-30	●ブリリアントブルー / Brilliant blue / Brillant-Blau / Bleu brillant

●図中は箱絵ボディ色（PS-30ブリリアントブルー）で指示してあります。ボディカラーは車のオーナーになった気分で好きなカラーで塗装するのもよいでしょう。
This instruction manual shows PS-30 Brilliant blue as body color. Paint body as you like using Tamiya paints.
Die Karosseriefarbe entspricht genau PS-30 Brillant-Blau. Bemalen Sie die Karosserie nach eigenen Ideen mit TAMIYA-farben.
PS-30 Bleu brillant a été choisie pour peindre la carrosserie. Peindre la carrosserie à son gré avec des peintures Tamiya.

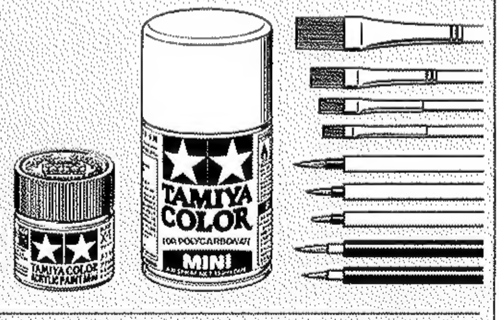

《用意する工具》
TOOLS RECOMMENDED
BENÖTIGTE WERKZEUGE
OUTILLAGE

+ドライバー（大）
+ Screwdriver (large)
+ Schraubenzieher (groß)
Tournevis + (grand)

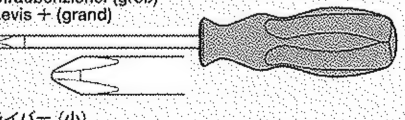

+ドライバー（小）
+ Screwdriver (small)
+ Schraubenzieher (klein)
Tournevis + (petit)

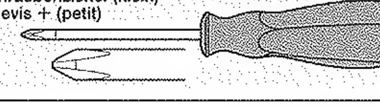

ニッパー
Side cutters
Seitenschneider
Pinces coupantes

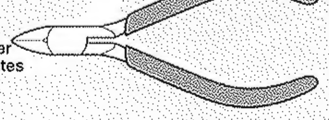

ラジオペンチ
Long nose pliers
Flachzange
Pinces à becs longs

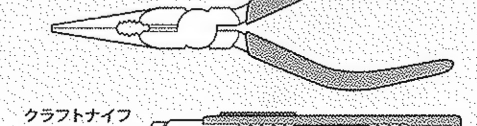

クラフトナイフ
Modeling knife
Modellbaumesser
Couteau de modéliste

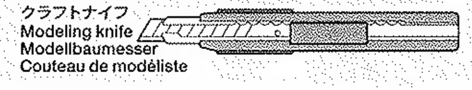

はさみ
Scissors
Schere
Ciseaux

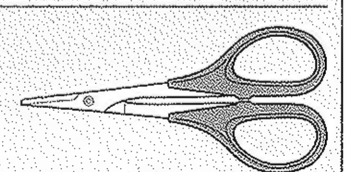

ピンセット
Tweezers
Pinzette
Précelles

★この他に、セロファンテープ、ヤスリ、ウエス、ノギス、Eリングセッターがあると便利です。
★A file, cellophane tape, soft cloth, caliper and E-ring tool will also assist in construction.
★Beim Zusammenbau können eine Feile, ein Tesafilm, ein weiches Tuch, ein Meßschieber und ein E-Ring-Abzieher hilfreich sein.
★Une lime, du ruban adhésif, un chiffon, un pied à coulisse et un outil à circlip seront également utiles.

●組み立てる前に説明図を必ずお読みください。また、保護者の方もお読みください。

●小さなお子様のいる場所での工作はおやめください。小さな部品やビニール袋を口に入れたりする危険があります。

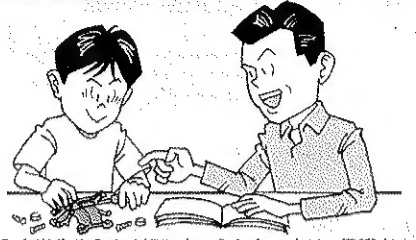

●小学生やうまく組み立てられない方は、保護者の方やRCカーにくわしい方にお手伝いをお願いしてください。

●工具で固い物を切らないでください。刃が折れるなどの危険があります。

●色を塗る時や、接着剤を使う場合は必ず窓を開けて換気に注意してください。

●組み立てる時はまわりに注意してください。また、工具を振り回すようなことはやめてください。

⚠ CAUTION
●Read carefully and fully understand the instructions before commencing assembly. A supervising adult should also read the instructions if a child assembles the model.
●When assembling this kit, tools including knives are used. Extra care should be taken to avoid personal injury.
●Read and follow the instructions supplied with paints and/or cement, if used (not included in kit).
●Keep out of reach of small children. Children must not be allowed to put any parts in their mouths, or pull vinyl bags over their heads.

⚠ VORSICHT
●Bevor Sie mit dem Zusammenbau beginnen, sollten Sie alle Anweisungen gelesen und verstanden haben. Falls ein Kind das Modell zusammenbaut, sollte ein beaufsichtigender Erwachsener die Bauanleitung ebenfalls gelesen haben.
●Beim Zusammenbau dieses Bausatzes werden Werkzeuge einschließlich Messer verwendet. Zur Vermeidung von Verletzungen ist besondere Vorsicht angebracht.
●Wenn Sie Farben und/oder Kleber verwenden (nicht im Bausatz enthalten), beachten und befolgen Sie die dort beiliegenden Anweisungen.
●Bausatz von kleinen Kindern fernhalten. Verhüten Sie, daß Kinder irgendwelche Bauteile in den Mund nehmen oder Plastiktüten über den Kopf ziehen.

⚠ PRECAUTIONS
●Bien lire et assimiler les instructions avant de commencer l'assemblage. La construction du modèle par un enfant doit s'effectuer sous la surveillance d'un adulte.
●L'assemblage de ce kit requiert de l'outillage, en particulier des couteaux de modélisme. Manier les outils avec précaution pour éviter toute blessure.
●Lire et suivre les instructions d'utilisation des peintures et ou de la colle, si utilisées (non incluses dans le kit).
●Garder hors de portée des enfants en bas âge. Ne pas laisser les enfants mettre en bouche ou sucer les pièces, ou passer un sachet vinyl sur la tête.

《タミヤ・エクスペックGT-Iプロポ / ESC（FETアンプ）付き》
TAMIYA EXPEC GT-I 2-CHANNEL R/C SYSTEM (WITH ELECTRONIC SPEED CONTROLLER)

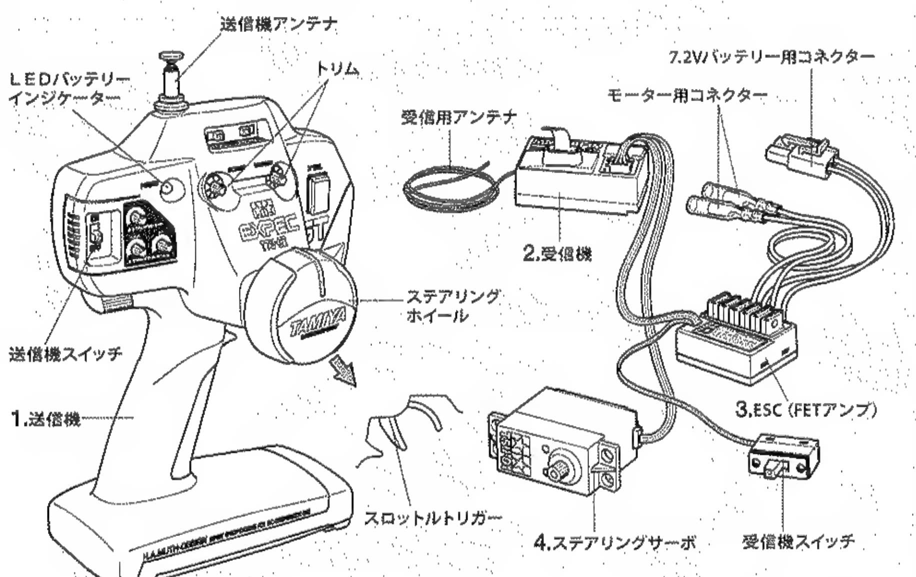

《スティックタイプ送信機》STICK TYPE TRANSMITTER

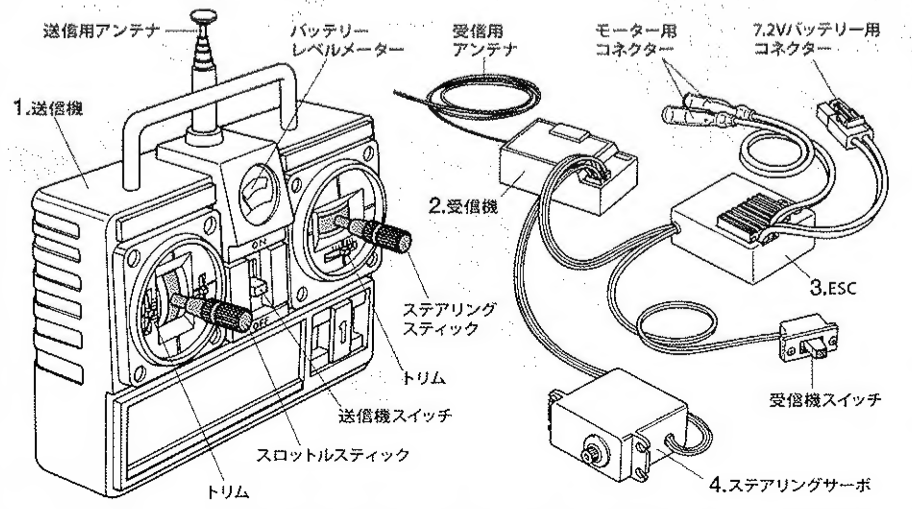

《2チャンネルプロポの名称》
1. ●送信機＝コントロールボックスとなるもので、ステアリング、スロットルの操作を電波信号に変えて発信します。
●トリム＝サーボの動きの中心（中立位置）をずらすための微調整ダイヤル、レバーです。
●ステアリングホイール、スロットルトリガー＝車のステアリングやスピードコントロールスイッチにつながるサーボを動かし、車をコントロールします。
2. ●受信機＝送信機からの電波を受け、それをESC（FETアンプ）やサーボにつたえます。
3. ●ESC（FETアンプ）＝受信機が受けた電波信号を電気的な信号に変え、車のスピードをコントロールします。
4. ●ステアリングサーボ＝受信機が受けた電波信号を機械的な動きに変え、ハンドルを切ります。

COMPOSITION OF 2 CHANNEL R/C UNIT
1. ●Transmitter: Serves as control box. Steering wheel/stick and throttle trigger/stick movements are transformed into radio signals which are transmitted through the antenna.
●Trim: Lever for adjusting central position of servo.
●Wheel & Trigger: Moves servos, which steer car and adjust throttle.
2. ●Receiver: Accepts signals from the transmitter and converts them into pulses that operate the model's servo and speed controller.
3. ●Electronic speed controller: Accepts signals received from the receiver and controls the current going to the motor.
4. ●Steering servo: Transforms signals received from the receiver into mechanical movements.

ZUSAMMENSTELLUNG DER 2-KANAL RC-EINHEIT
1. ●Sender: Dient als Steuergerät. Lenkrad/-knüppel- und Gaszuggriff/- knüppelbewegungen werden in Funksignale umgewandelt und über die Antenne ausgesendet.
●Trimm: Hebel zum Einstellen der Mittelstellung eines Servos.
●Lenkrad und Gaszuggriff: Setzt die Servos in Bewegung, welche das Auto lenken und Gas geben.
2. ●Empfänger: Der Empfänger nimmt die Signale des Senders auf und wandelt sie in Steuerimpulse für das Lenkservo und den Fahrregler um.
3. ●Elektronischer Fahrregler: Erhält Steuersignale vom Empfänger und regelt den zum Motor fließenden Strom.
4. ●Lenkservo: Wandelt die vom Empfänger kommenden Lenksignale in mechanische Bewegung um.

COMPOSITION D'UN ENSEMBLE R/C 2 VOIES
1. ●Emetteur: sert de boîtier de commande. Les actions sur le manche de direction/volant ou sur le manche de gaz/gâchette sont converties en signaux radio transmis par le biais de l'antenne.
●Trim: dispositif permettant d'ajuster le neutre d'un servo.
●Volant/Gâchette: permettent de contrôler respectivement la direction et le régime moteur du modèle.
2. ●Récepteur: capte les signaux de l'émetteur, les convertit en impulsions et contrôle les mouvements du(des) servo(s) et le variateur électronique de vitesse.
3. ●Variateur électronique de vitesse: reçoit un signal du récepteur et régule la quantité de courant alimentant le moteur.
4. ●Servo de direction: convertit les signaux émanant du récepteur en mouvements mécaniques.

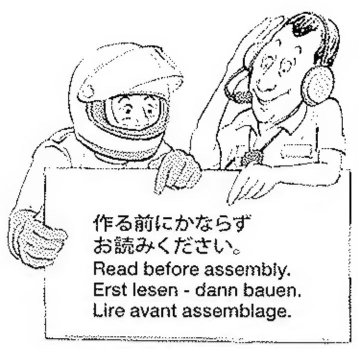

★お買い求めの際、また組み立ての前には必ず内容をお確かめください。万一不良部品、不足部品などありました場合には、お買い求めの販売店にご相談ください。
★小さなビス、ナット類が多く、よく似た形の部品もあります。図をよく見てゆっくり確実に組んでください。金具部品は少し多めに入っています。予備として使ってください。
このマークはグリスを塗る部分に指示しました。必ず、グリスアップして、組みこんでください。

★Study the instructions thoroughly before assembly.
★There are many small screws, nuts and similar parts. Assemble them carefully referring to the drawings. To prevent trouble and finish the model with good performance, it is necessary to assemble each step exactly as shown.
Apply grease to the places shown by this mark. Apply grease first, then assemble.

★Vor Baubeginn die Bauanleitung genau durchlesen.
★Viele kleine Schrauben und Muttern etc. müssen genau der Anleitung nach eingebaut werden. Exaktes Bauen bringt ein gutes Modell mit bester Leistung.
Stellen mit diesem Zeichen erst fetten, dann zusammenbauen.

★Assimilez les instructions parfaitement avant l'assemblage.
★Il y a beaucoup de petites vis, d'écrous et de pièces similaires. Les assembler soigneusement en se référant aux dessins. Pour éviter les erreurs suivre les stades du montage dans l'ordre indiqué.
Graisser les endroits indiqués par ce symbole. Graisser d'abord, assembler ensuite.

A ❶~⓫
袋詰Aを使用します
BAG A / BEUTEL A / SACHET A

❶

- BA7 ×8 — 3×10㎜丸ビス / Screw / Schraube / Vis
- BA15 ×4 — 5㎜Eリング / E-Ring / Circlip
- BA17 ×8 — 1280ベアリング / Ball bearing / Kugellager / Roulement à billes
- BA20 ×8 — 5㎜ピローボールナット / Ball connector nut / Kugelkopf-Mutter / Ecrou-connecteur à rotule
- BA31 ×4 — リンクシャフト / Link shaft / Wellengelenk / Axe de liaison

❷

- BA4 ×8 — 3×18㎜丸ビス / Screw / Schraube / Vis
- BA6 ×10 — 3×12㎜丸ビス / Screw / Schraube / Vis
- BA12 ×10 — 3㎜ロックナット / Lock nut / Sicherungsmutter / Ecrou nylstop
- BA13 ×8 — 3㎜ナット / Nut / Mutter / Ecrou

《ネジロック剤》
Gel type thread lock
Gelförmige Schraubensicherung
Frein-filet type gel

このマークはネジロック剤を塗る部分に指示しました。少量をつまようじ等で塗って組み立ててください。
Apply a small amount of Gel Type Thread Lock to the sections shown by this mark using tools such as toothpicks.
Auf die mit dieser Markierung gekennzeichneten Bereiche mit einem Hilfswerkzeug wie etwa einem Zahnstocher eine geringe Menge Gelförmige Schraubensicherung auftragen.
Appliquer du frein-fillet type gel sur les zones répères par cette icône.

★樹脂製パーツに付かないようにしてください。パーツを侵す恐れがあります。
★Gel Type Thread Lock may damage plastic. Avoid direct contact with plastic parts.
★Gelförmige Schraubensicherung kann Plastik angreifen. Vermeiden Sie direkten Kontakt mit Plastikteilen.
★Le freine-filet type gel attaquent le plastique. Ne jamais tremper les pièces plastique dans du freine-filet type gel.

❶ リンクマウントの組み立て
Link mount
Lenkerhalterung
Points d'articulation

★部品の角度と向きに注意してください。
★Note direction.
★Auf die Richtung achten.
★Noter le sens.

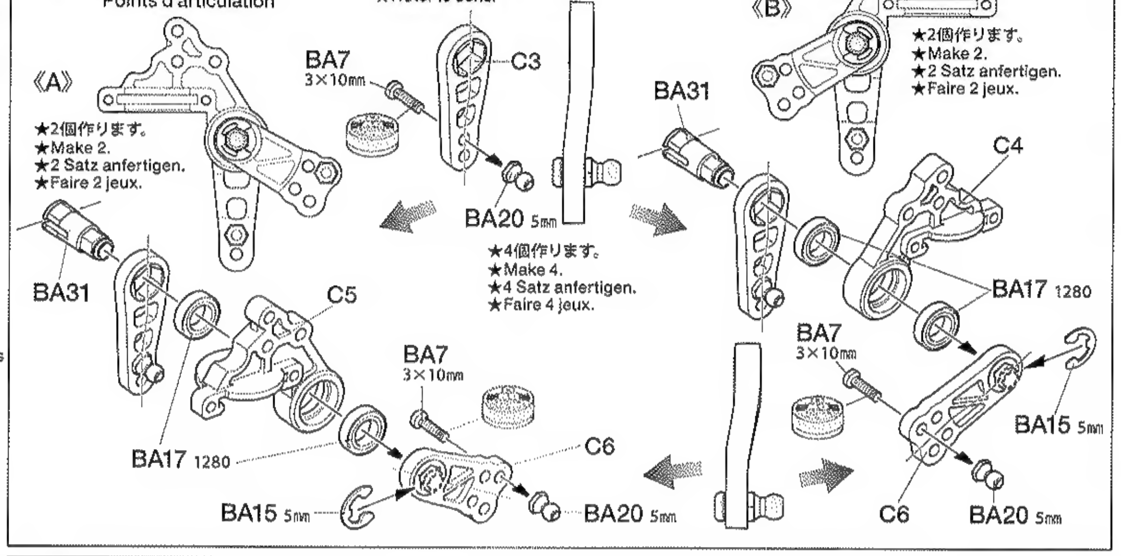

❷ リンクマウントの取り付け
Attaching link mount
Anbringung der Lenkerhalterung
Fixation des points d'articulation

★部品の取り付け位置に注意してください。
★Note direction.
★Auf die Richtung achten.
★Noter le sens.

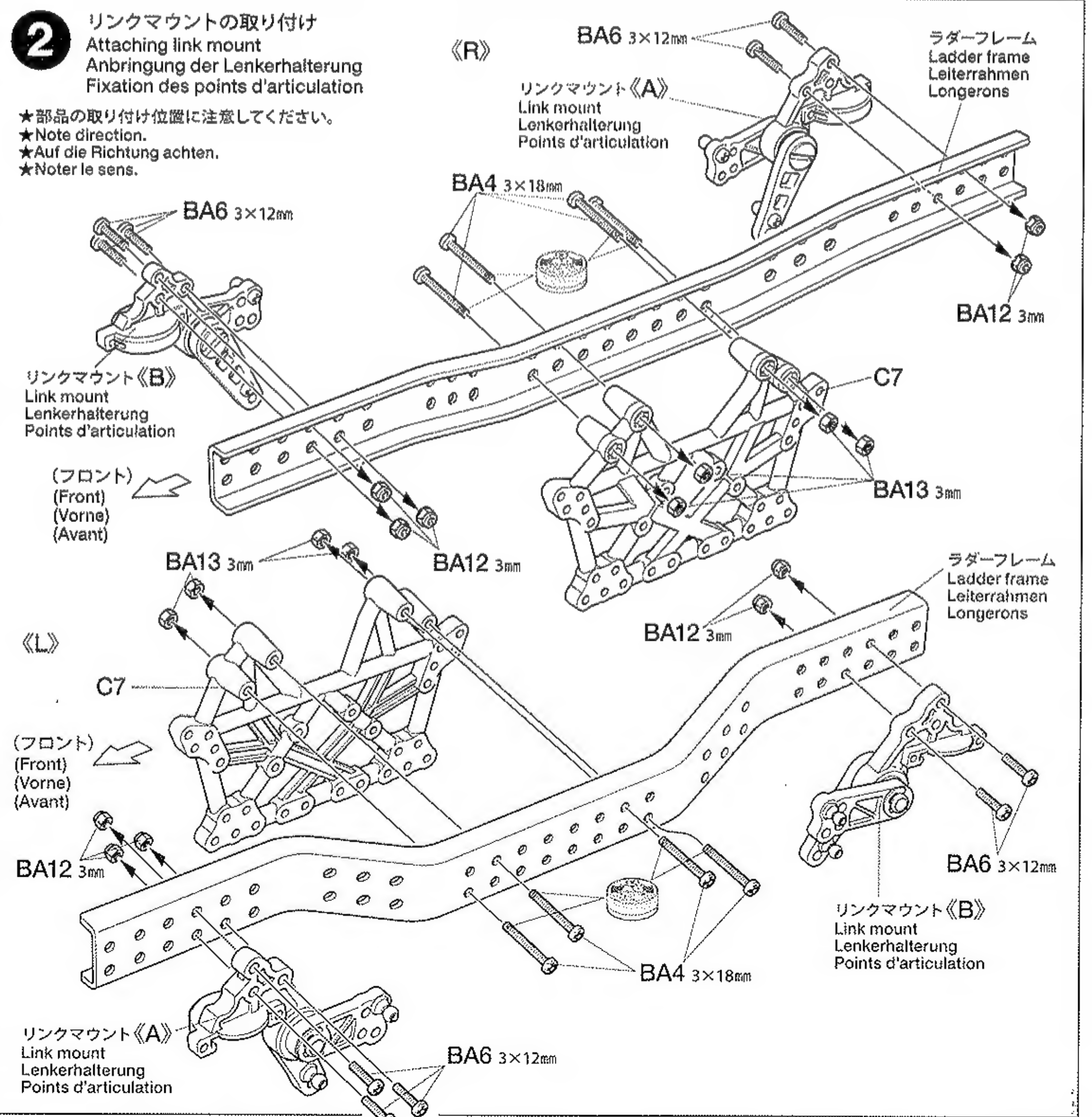

❸

- BA4 ×2 — 3×18㎜丸ビス / Screw / Schraube / Vis
- BA6 ×2 — 3×12㎜丸ビス / Screw / Schraube / Vis
- BA13 ×14 — 3㎜ナット / Nut / Mutter / Ecrou
- BA22 ×2 — マウントネジ / Mount screw / Befestigungsschraube / Vis de montage

❸ メカデッキの組み立て
Mechanism deck
RC-Grundplatte
Platine R/C

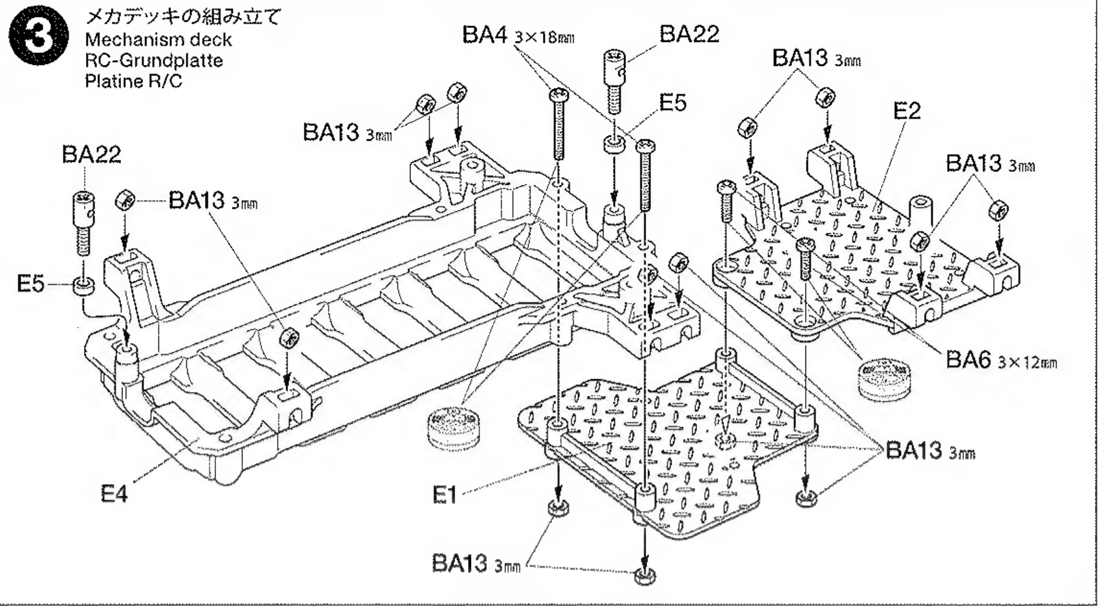

❹

- BA5 ×2 — 3×15㎜丸ビス / Screw / Schraube / Vis
- BA7 ×8 — 3×10㎜丸ビス / Screw / Schraube / Vis

❹ ラダーフレームの組み立て
Ladder frame
Leiterrahmen
Longerons

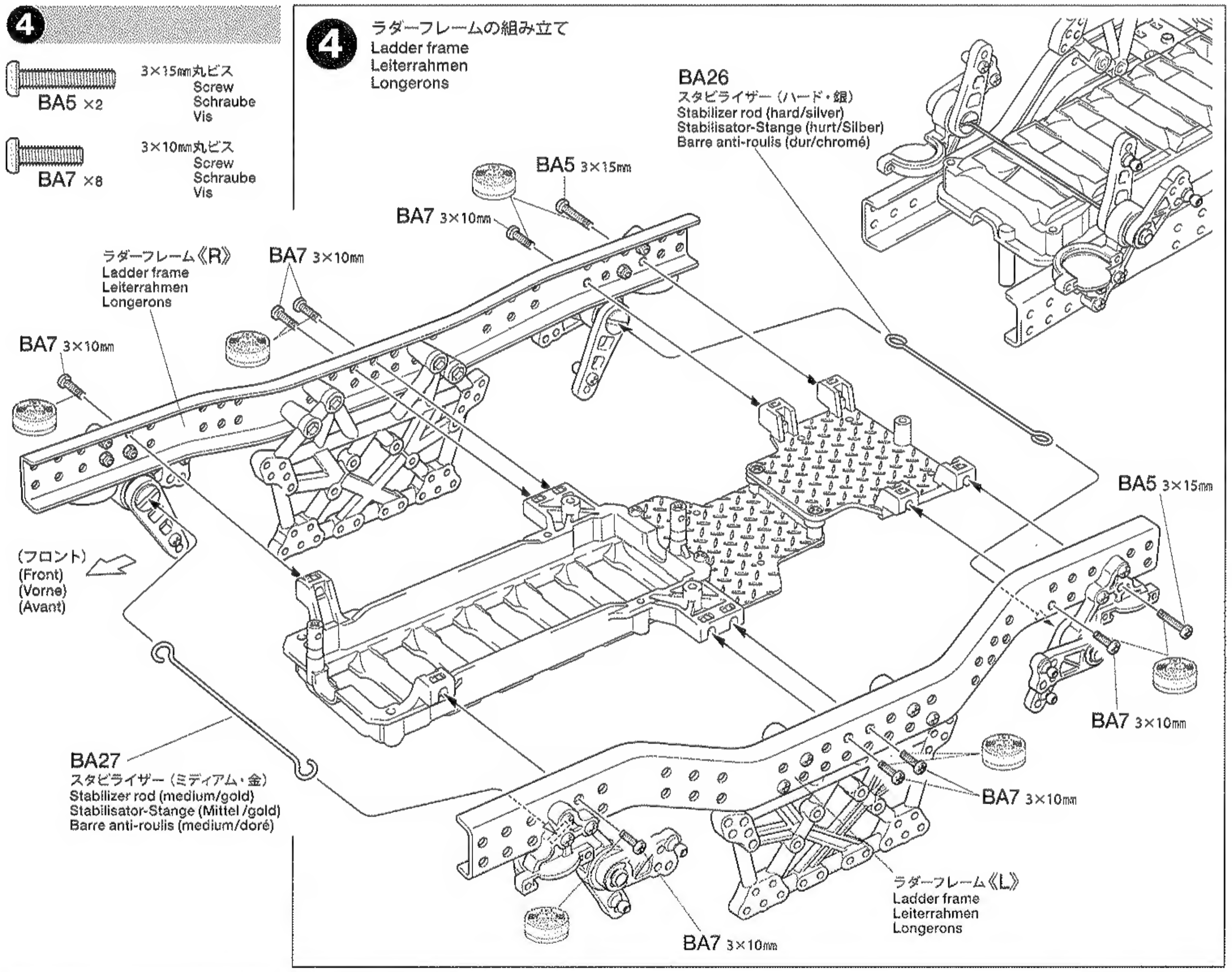

❺

- BA16 ×8 — 4㎜Eリング / E-Ring / Circlip
- BA18 ×8 — 1050ベアリング / Ball bearing / Kugellager / Roulement à billes
- BA21 ×8 — 5×0.3㎜シム / Shim / Scheibe / Cale

❺ ドライブシャフトの組み立て
Drive shaft
Achswelle
Arbre d'entraînement

★各2個作ります。
★Make 2.
★2 Satz anfertigen.
★Faire 2 jeux.

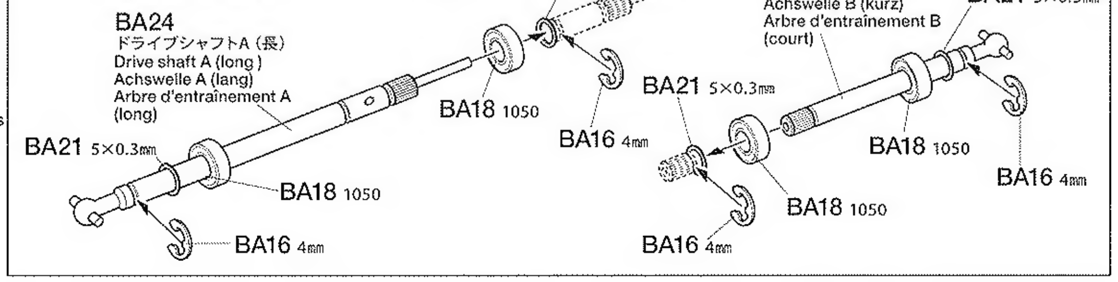

6

BA9 ×6 — 2×5㎜キャップスクリュー / Cap screw / Zylinderkopfschraube / Vis à tête cylindrique

BA14 ×4 — 9㎜ワッシャー / Washer / Beilagscheibe / Rondelle

BA32 ×4 — ベベルギヤ（大） / Large bevel gear / Kegelrad groß / Grand pignon conique

BA33 ×6 — ベベルギヤ（小） / Small bevel gear / Kegelrad Klein / Petit pignon conique

BA34 ×2 — デフシャフト / Star shaft / Stern-Achse / Support de satellite

7

BA3 ×8 — 3×20㎜丸ビス / Screw / Schraube / Vis

BA10 ×2 — 5×5㎜イモネジ / Grub screw / Madenschraube / Vis pointeau

BA11 ×2 — 2.4×11㎜スクリューピン / Screw pin / Schraubzapfen / Cheville à vis

BA13 ×8 — 3㎜ナット / Nut / Mutter / Ecrou

BA16 ×2 — 4㎜Eリング / E-Ring / Circlip

BA18 ×4 — 1050ベアリング / Ball bearing / Kugellager / Roulement à billes

BA21 ×2 — 5×0.3㎜シム / Shim / Scheibe / Cale

BA23 ×2 — ベベルシャフト / Bevel gear shaft / Kegelradachse / Arbre de pignon conique

6 デフギヤの組み立て
Differential gear
Differentialgetriebe
Différentiel

★2個作ります。
★Make 2.
★2 Satz anfertigen.
★Faire 2 jeux.

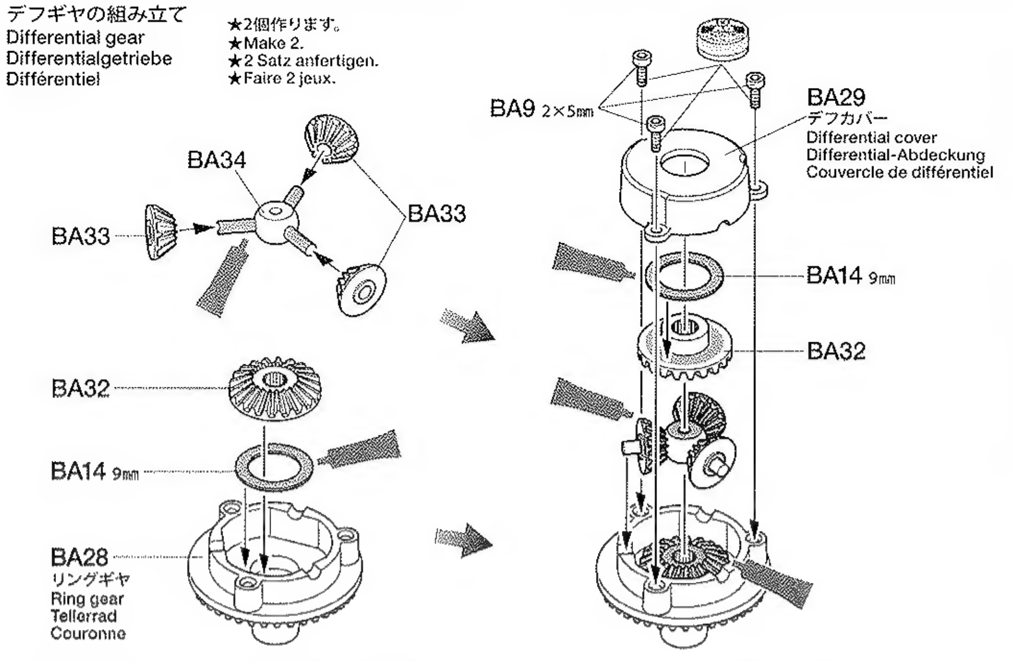

7 アクスルハウジングの組み立て
Axle housing
Achsgehäuse
Carter de l'essieu

★2個作ります。
★Make 2.
★2 Satz anfertigen.
★Faire 2 jeux.

★BA11はオープンデフにする場合は取り付けません。（デフロックが基本セッティングです。）
★For unlocked differential, do not attach BA11 (differential is locked as standard setting).
★Für nicht gesperrtes Differential BA11 nicht anbringen (als Standard-Einstellung ist das Differential gesperrt).
★Ne pas attacher BA11 pour la libération du différentiel (réglage standard - différentiel bloque).

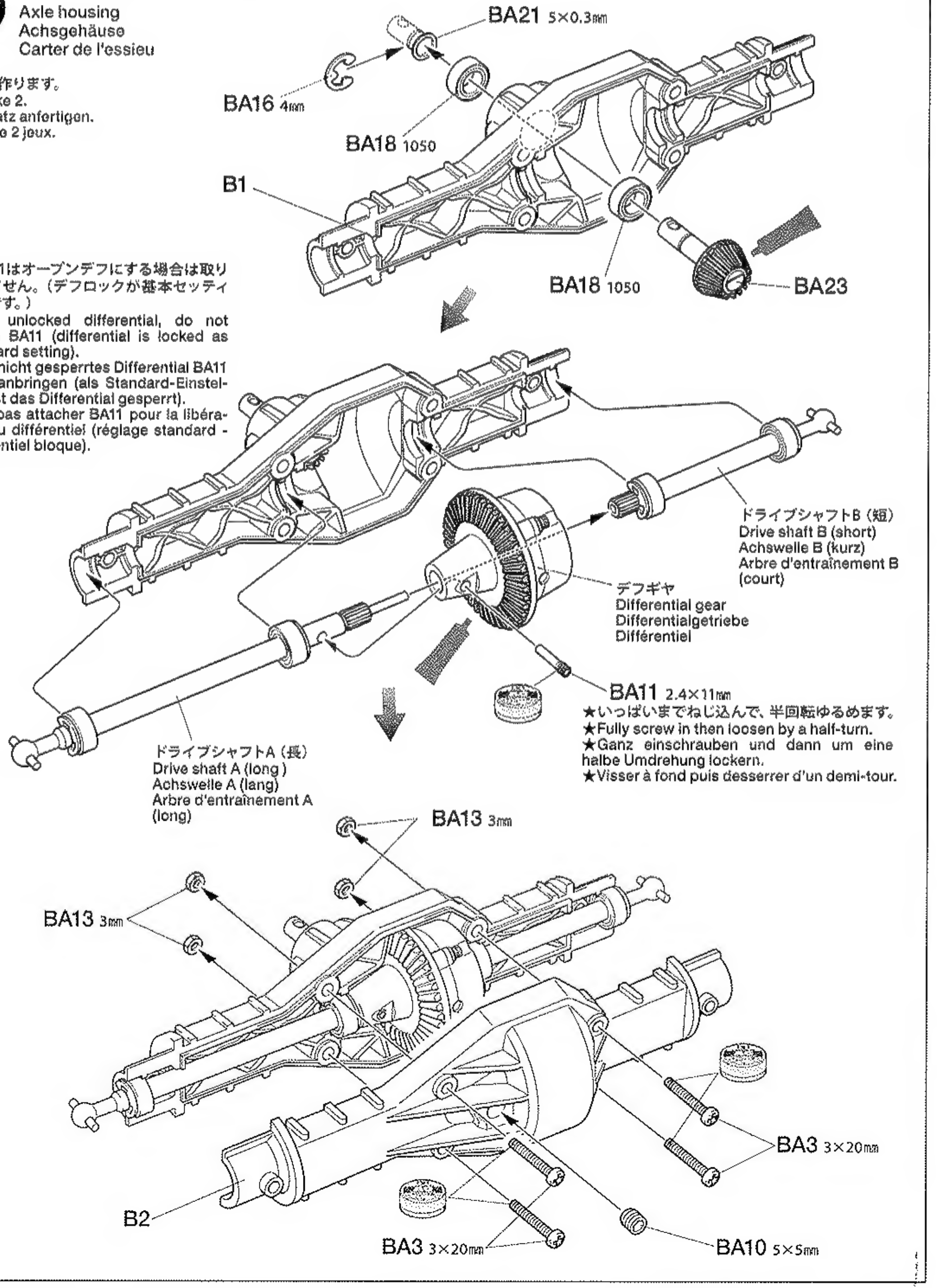

タミヤニュースを読もう

タミヤニュースはモデル作りの情報誌として多くの方に愛読されています。ご希望の方は模型店でおたずね下さい。当社より定期購読する方法もあります。

CERAMIC GREASE

タミヤセラミックグリス

ファインセラミックの原料として使われるボロンナイトライドの微粒子を配合した高性能グリスです。特に樹脂パーツに効果的。ギヤや軸受け、ジョイント部分などにつけて動きをなめらかにし、摩耗をおさえます。

This is a very effective ceramic grease formulated with Boron Nitride and is ideal for lubrication off all gears, bearings and joints on radio control cars. Reduces friction and prolongs life of parts.

8

BA2 ×4 — 3×22㎜丸ビス / Screw / Schraube / Vis

BA3 ×4 — 3×20㎜丸ビス / Screw / Schraube / Vis

BA5 ×4 — 3×15㎜丸ビス / Screw / Schraube / Vis

BA12 ×8 — 3㎜ロックナット / Lock nut / Sicherungsmutter / Ecrou nylstop

BA13 ×16 — 3㎜ナット / Nut / Mutter / Ecrou

BA19 ×4 — 6㎜ピローボールナット / Ball connector nut / Kugelkopf-Mutter / Ecrou-connecteur à rotule

9

BA4 ×8 — 3×18㎜丸ビス / Screw / Schraube / Vis

BA6 ×4 — 3×12㎜丸ビス / Screw / Schraube / Vis

BA12 ×8 — 3㎜ロックナット / Lock nut / Sicherungsmutter / Ecrou nylstop

BA20 ×4 — 5㎜ピローボールナット / Ball connector nut / Kugelkopf-Mutter / Ecrou-connecteur à rotule

10

BA1 ×4 — 4×12㎜段付ビス / Step screw / Paßschraube / Vis décolletée

BA8 ×4 — 3×8㎜丸ビス / Screw / Schraube / Vis

BA18 ×2 — 1050ベアリング / Ball bearing / Kugellager / Roulement à billes

BA30 ×2 — ホイールアクスル / Wheel axle / Rad-Achse / Axe de roue

8 サスマウントの取り付け
Attaching suspension mount
Aufhängungshalterung-Einbau
Fixation de support de suspension

★2個作ります。
★Make 2.
★2 Satz anfertigen.
★Faire 2 jeux.

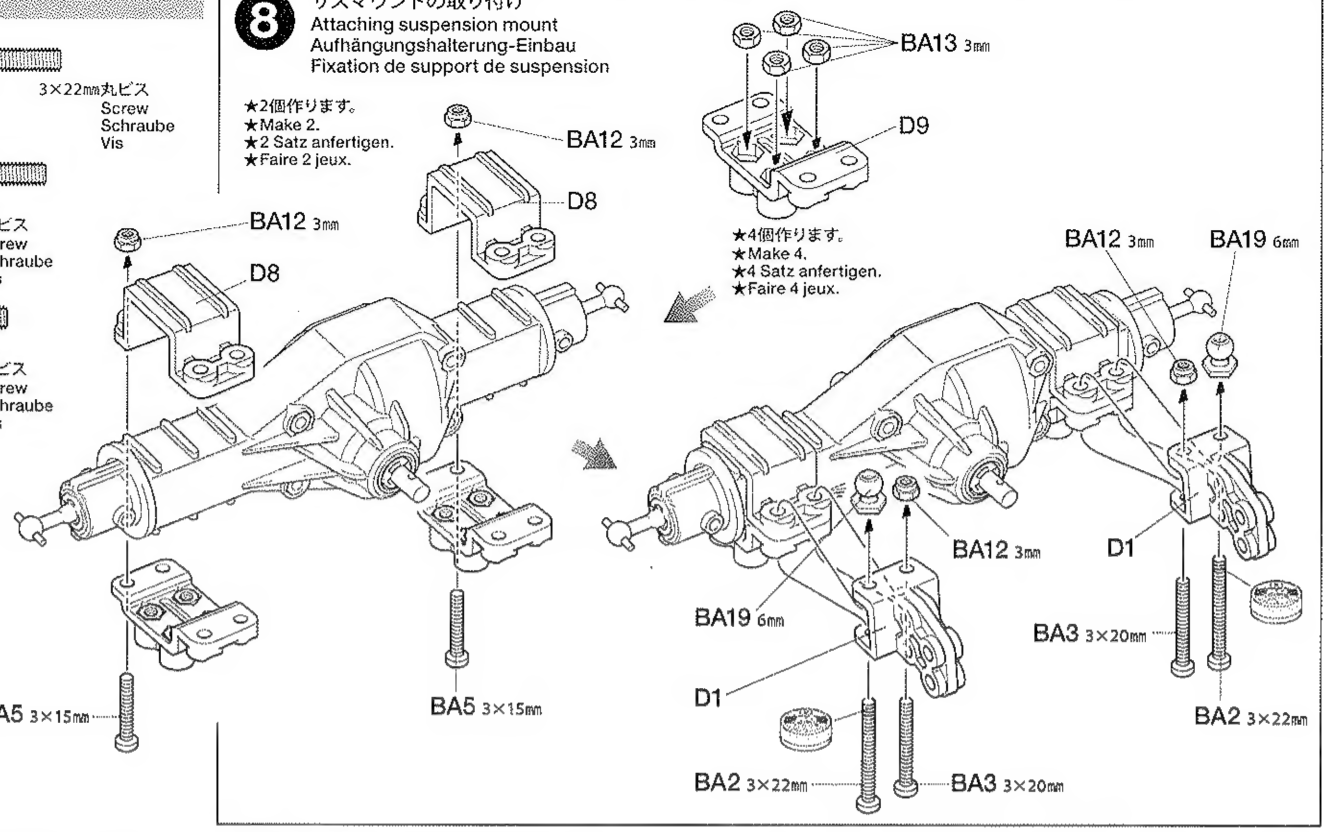

9 スプリングマウントの取り付け
Coil spring mount
Spiralfeder-Lager
Support de ressort hélicoïdal

★2個作ります。
★Make 2.
★2 Satz anfertigen.
★Faire 2 jeux.

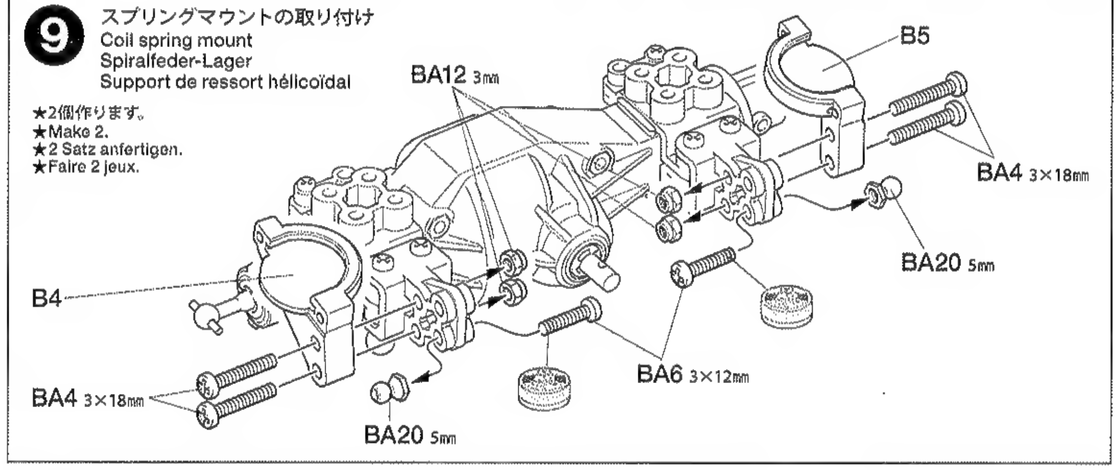

10 フロントアップライトの取り付け
Attaching front uprights
Einbau der vorderen Achsschenkel
Installation des fusées avant

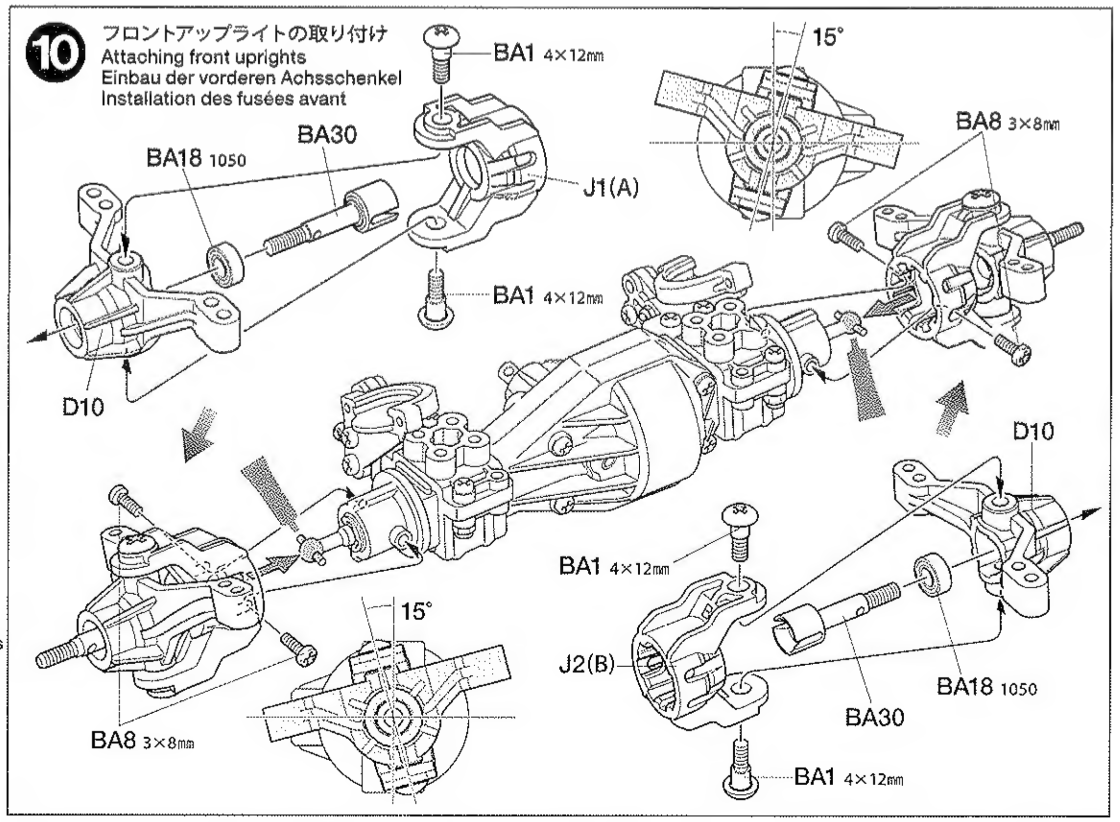

11

- BA1 ×4 — 4×12mm段付ビス / Step screw / Paßschraube / Vis décolletée
- BA8 ×4 — 3×8mm丸ビス / Screw / Schraube / Vis
- BA18 ×2 — 1050ベアリング / Ball bearing / Kugellager / Roulement à billes

B ⑫~⑮ 袋詰Bを使用します
BAG B / BEUTEL B / SACHET B

12

- BA7 ×2 — 3×10mm丸ビス / Screw / Schraube / Vis
- BB1 ×1 — 3×10mmタッピングビス / Tapping screw / Schneidschraube / Vis taraudeuse
- BB2 ×1 — 2.6×10mmタッピングビス / Tapping screw / Schneidschraube / Vis taraudeuse
- BA19 ×1 — 6mmピローボールナット / Ball connector nut / Kugelkopf-Mutter / Ecrou-connecteur à rotule
- BB9 ×2 51000 — サーボセイバースプリング(小) / Servo saver spring (small) / Servo-Saver-Feder (klein) / Ressort de sauve-servo (petit)
- BB10 ×1 51000 — サーボセイバースプリング(大) / Servo saver spring (large) / Servo-Saver-Feder (groß) / Ressort de sauve-servo (grand)

Checking R/C equipment
① Install batteries.
② Extend antenna.
③ Loosen and extend.
④ Connect charged battery.
⑤ Switch on.
⑥ Switch on.
⑦ Trims in neutral.
⑧ Switch transmitter to reverse for steering servo.
⑨ Steering wheel in neutral.
⑩ Servo in neutral position.
After attaching servo saver, switch off R/C units and disconnect connectors.

Überprüfen der RC-Anlage
(Siehe Bild rechts.)
① Batterien einlegen.
② Antenne ausziehen.
③ Aufwickeln und langziehen.
④ Voll aufgeladenen Akku verbinden.
⑤ Schalter ein.
⑥ Schalter ein.
⑦ Trimmhebel neutral stellen.
⑧ Schalter für Lenkservo (Servo-Reverse).
⑨ Lenkrad neutral stellen.
⑩ Dies ist die Neutralstellung des Servos. Nachdem der Servo-Saver angebracht ist, die RC-Einheit ausschalten und die Stecker abziehen.

Vérification de l'équipement R/C
① Mettre en place les piles.
② Déployer l'antenne.
③ Dérouler et déployer le fil.
④ Charger complètement la batterie.
⑤ Mettre en marche.
⑥ Mettre en marche.
⑦ Placer les trims au neutre.
⑧ Position "Reverse" pour le servo de direction.
⑨ Le volant de direction au neutre.
⑩ Le servo au neutre.
Après installation du sauve-servo, éteindre l'ensemble R/C et débrancher les connecteurs.

11 リヤアップライトの取り付け
Attaching rear uprights
Einbau der hinteren Achsschenkel
Installation des fusées arrière

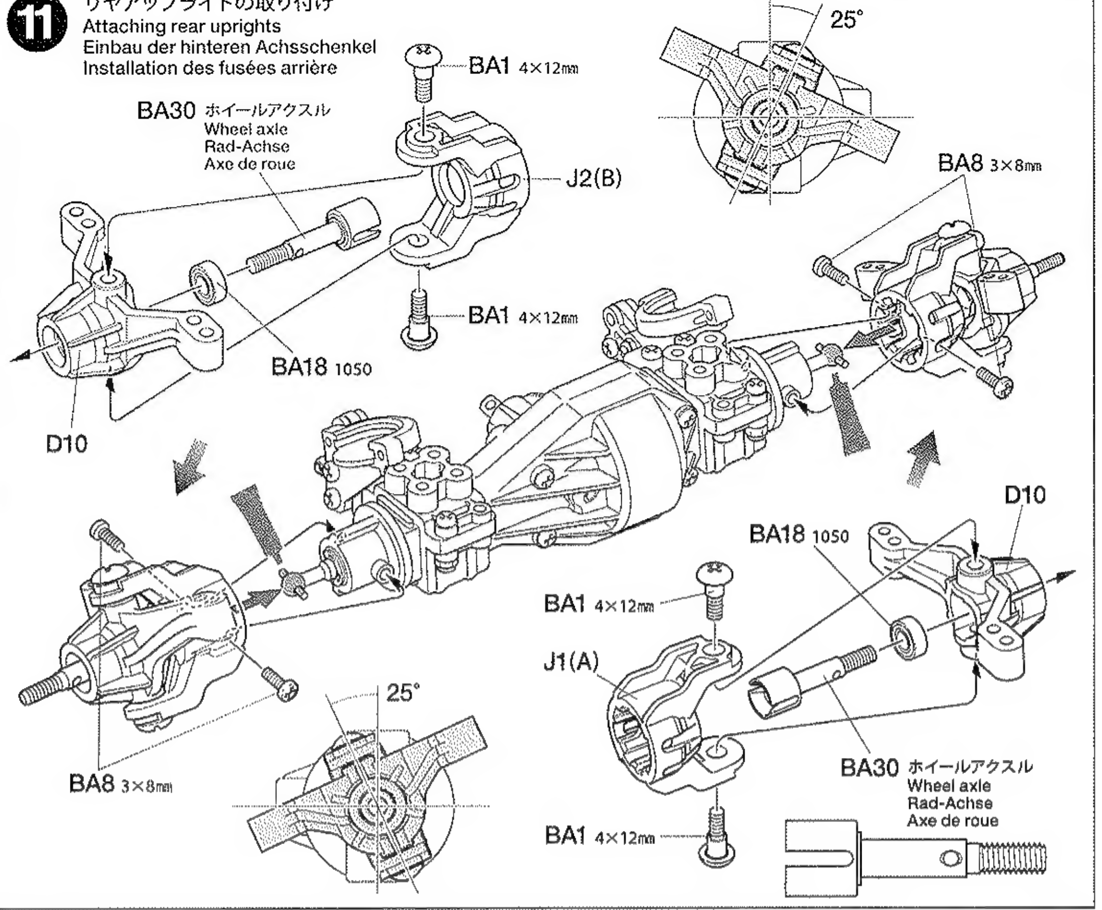

12 ラジオコントロールメカのチェック
Checking R/C equipment
Überprüfen der RC-Anlage
Vérification de l'équipement R/C

★番号の順にチェックし、必ずサーボのニュートラルを確認して組み立ててください。
★Make sure the servo is in neutral prior to assembly.
★Servo vor dem Einbau in neutrale Stellung bringen.
★S'assurer que le servo est au neutre avant assemblage.

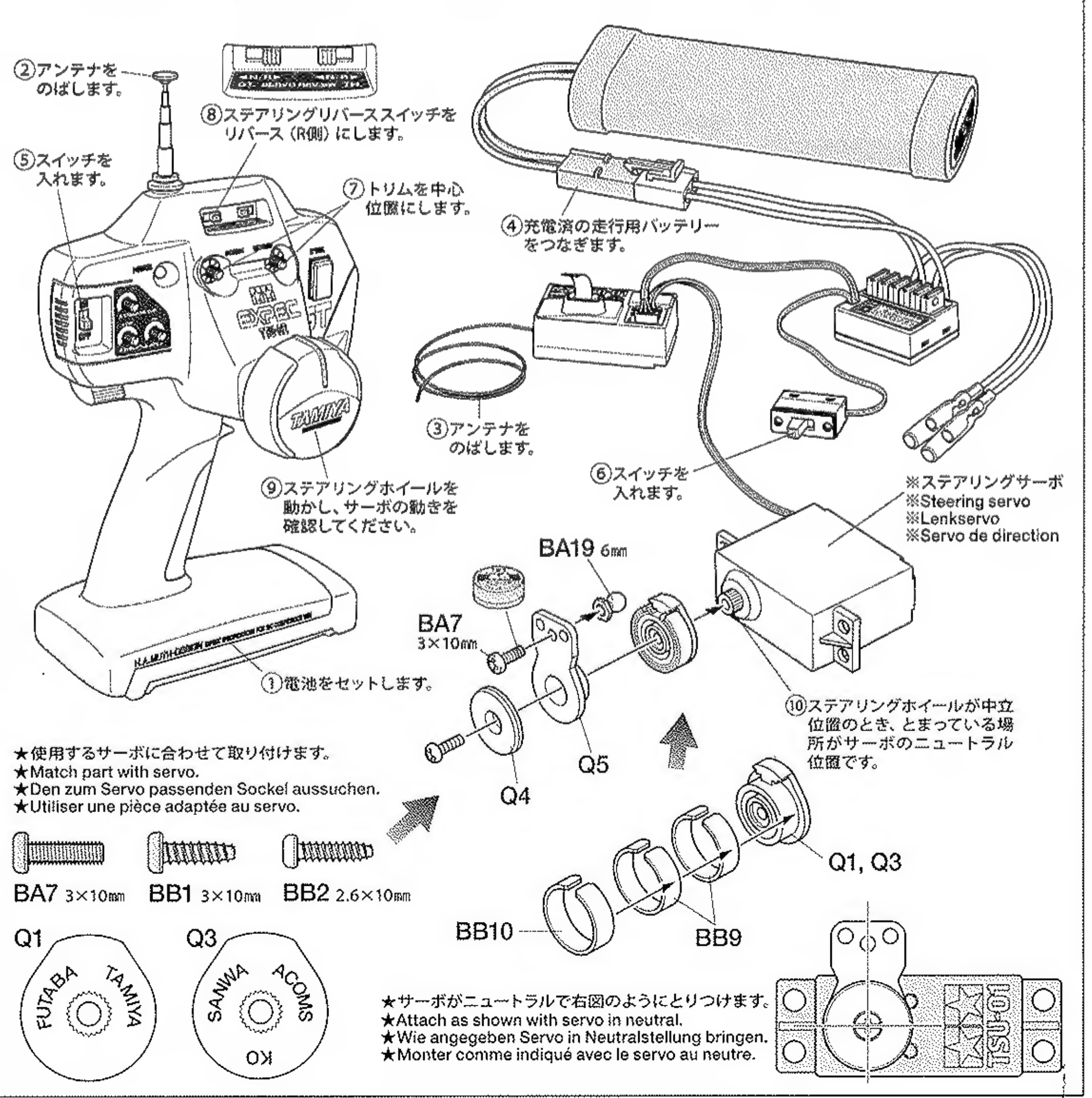

★使用するサーボに合わせて取り付けます。
★Match part with servo.
★Den zum Servo passenden Sockel aussuchen.
★Utiliser une pièce adaptée au servo.

★サーボがニュートラルで右図のようにとりつけます。
★Attach as shown with servo in neutral.
★Wie angegeben Servo in Neutralstellung bringen.
★Monter comme indiqué avec le servo au neutre.

13

- BA5 ×2 — 3×15mm丸ビス / Screw / Schraube / Vis
- BA6 ×4 — 3×12mm丸ビス / Screw / Schraube / Vis
- BA13 ×4 — 3mmナット / Nut / Mutter / Ecrou
- BB3 ×4 — 3mmワッシャー / Washer / Beilagscheibe / Rondelle
- BA19 ×2 — 6mmピローボールナット / Ball connector nut / Kugelkopf-Mutter / Ecrou-connecteur à rotule
- BB4 ×1 — 6×6mmボールカラー / Ball collar / Kugelmutter / Ecrou à rotule
- BB5 ×4 — 6mmアジャスター / Adjuster / Einstellstück / Chape à rotule

《ステアリングサーボ》
Steering servo
Lenkservo
Servo de direction

★ステアリングロッドがアクスルハウジングに干渉する場合は下図のようにB6を取り付けてください。
★If steering rod comes in direct contact with axle housing, attach B6 to servo.
★Falls das Lenkgestänge am Achsgehäuse streift, B6 am Servo anbringen.
★Si les barres d'accouplement est en contact direct avec le carter de l'essieu, attacher B6.

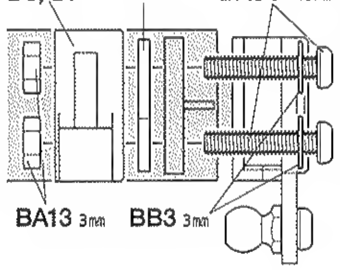

14

- BA2 ×7 — 3×22mm丸ビス / Screw / Schraube / Vis
- BA5 ×5 — 3×15mm丸ビス / Screw / Schraube / Vis
- BA12 ×2 — 3mmロックナット / Lock nut / Sicherungsmutter / Ecrou nylstop
- BA13 ×2 — 3mmナット / Nut / Mutter / Ecrou
- BB3 ×2 — 3mmワッシャー / Washer / Beilagscheibe / Rondelle
- BA19 ×2 — 6mmピローボールナット / Ball connector nut / Kugelkopf-Mutter / Ecrou-connecteur à rotule

13 ステアリングサーボの組み立て
Steering servo
Lenkservo
Servo de direction

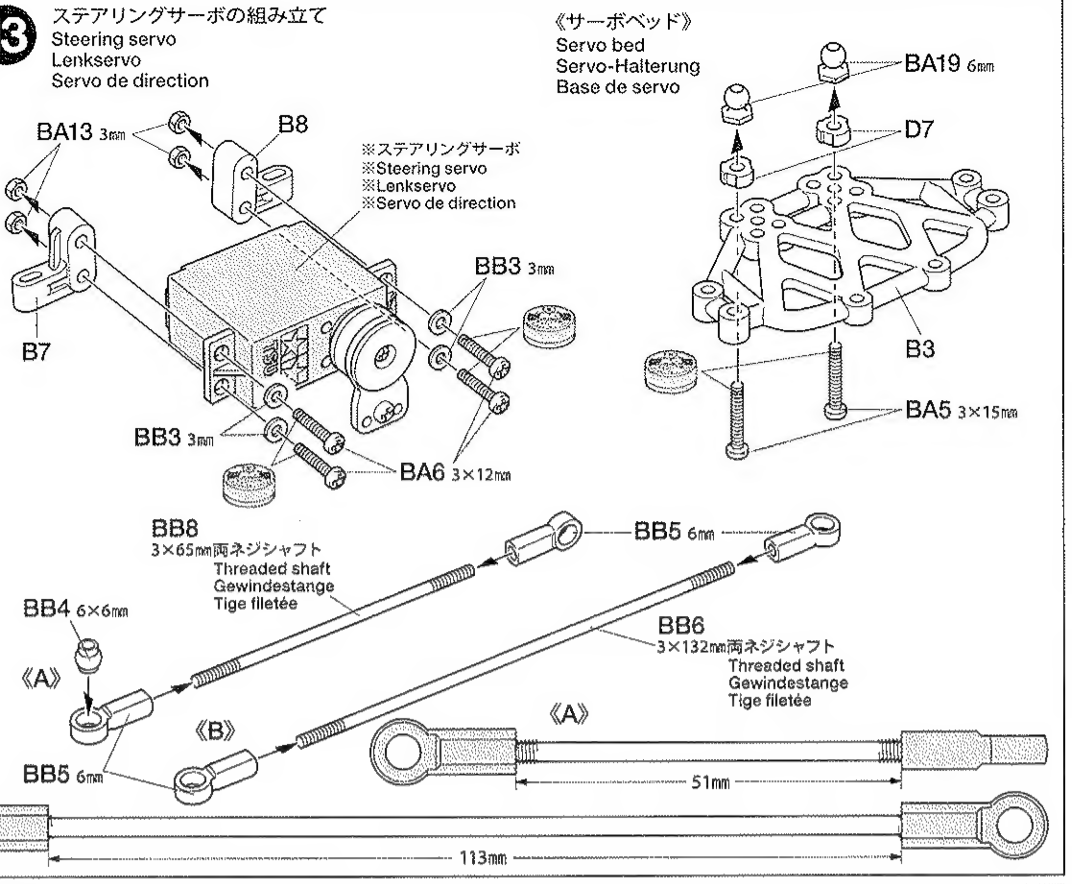

14 ステアリングサーボの取り付け
Attaching steering servo
Lenkservo-Einbau
Fixation du servo de direction

※の部品はキットには含まれていません。
Parts marked ※ are not included in kit.
Teile mit ※ sind im Bausatz nicht enthalten.
Les pièces marquées ※ ne sont pas incluses dans le kit.

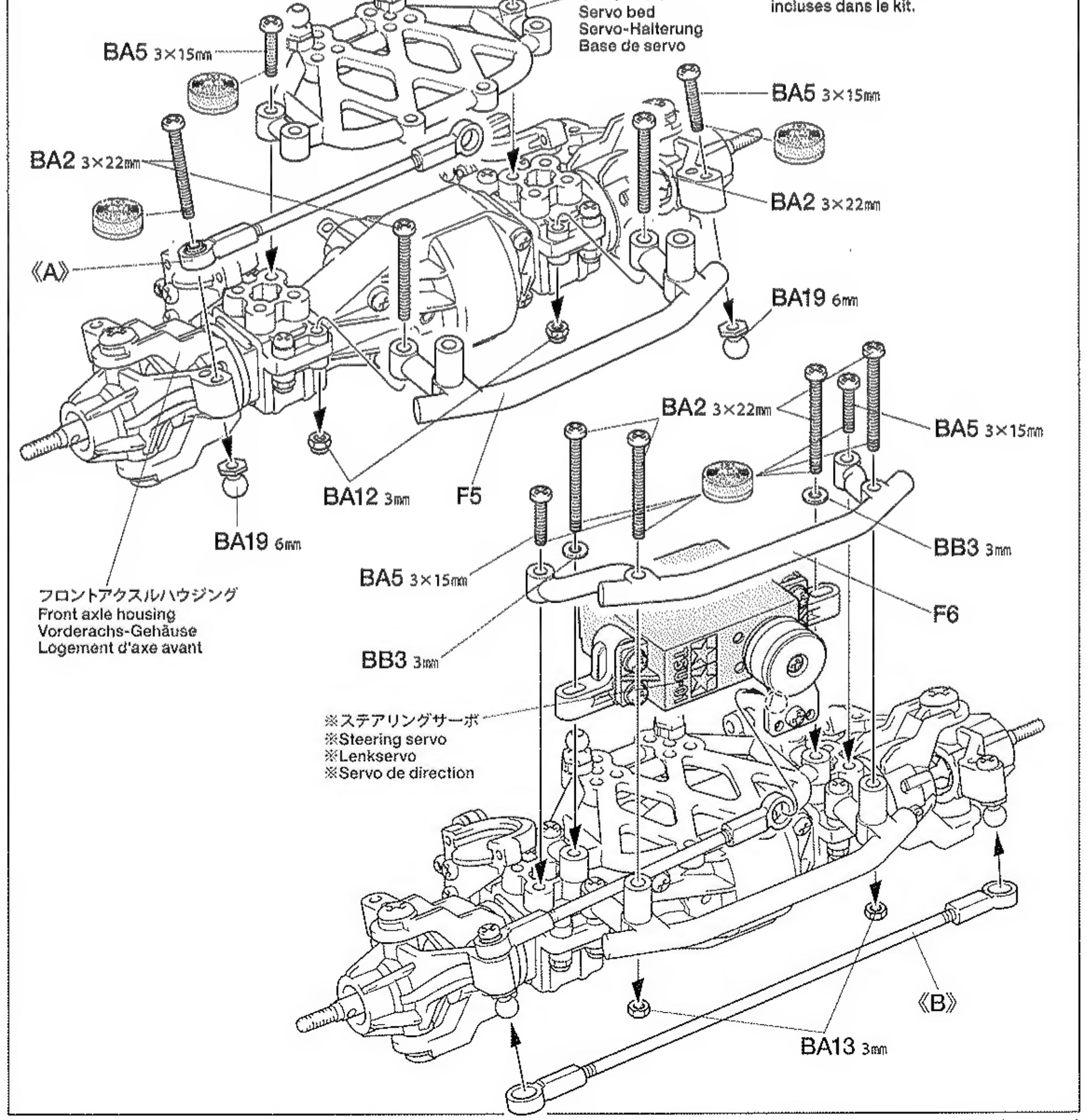

15

BA2 ×1 — 3×22㎜丸ビス / Screw / Schraube / Vis

BA3 ×1 — 3×20㎜丸ビス / Screw / Schraube / Vis

BA5 ×6 — 3×15㎜丸ビス / Screw / Schraube / Vis

BA6 ×2 — 3×12㎜丸ビス / Screw / Schraube / Vis

BA12 ×2 — 3㎜ロックナット / Lock nut / Sicherungsmutter / Ecrou nylstop

BA19 ×4 — 6㎜ピローボールナット / Ball connector nut / Kugelkopf-Mutter / Ecrou-connecteur à rotule

BB4 ×2 — 6×6㎜ボールカラー / Ball collar / Kugelmutter / Ecrou à rotule

BB5 ×4 — 6㎜アジャスター / Adjuster / Einstellstück / Chape à rotule

タミヤカタログ

スケールモデルを中心に掲載したタミヤカタログは年に一回発行されています。ご希望の方は模型店でおたずねください。

●タミヤのホームページには豊富な情報が満載です。ぜひご覧ください。
タミヤインターネット
ホームページアドレス
www.tamiya.com

TAMIYA COLOR CATALOGUE
The latest in cars, boats, tanks and ships. Motorized and museum quality models are all shown in full color in Tamiya's latest catalogue. English/Spanish, German/French and Japanese versions available.

15 リヤタイロッドの取り付け
Attaching rear tie-rods
Einbau der Hinterer Spurstangen
Fixation des biellettes arrière

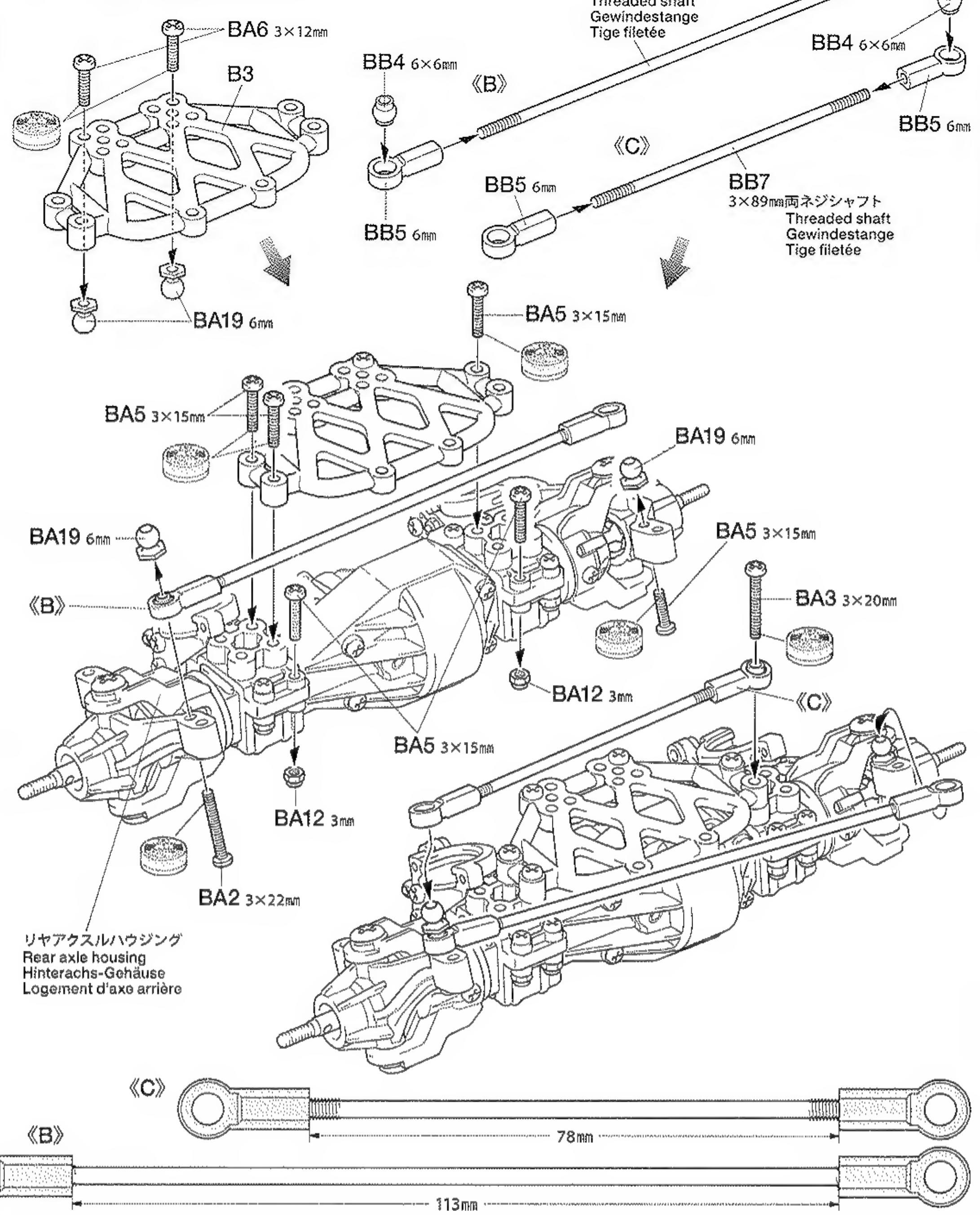

OPTIONS

《4ホイールステアリング》
4 wheel steering
Vierrad-Lenkung
4 fusées de direction

4WS機能付きプロポ（3ch動作機能選択、ミキシング機能付き）をご使用ください。
With 4WS function (3ch. function selection and mixing function)
Mit 4WS Funktion (Verwendung von 3-Kanal-Funktion und Mixer)
Avec fonction 4WS (utilisation de la 3ème voie et du mixage)

●フロントにステアリングサーボを取り付けるのと同じ要領で組み立ててください。
●Assemble in the same way as front.
●Auf gleiche Weise wie vorne zusammenbauen.
●Assembler de la même manière qu'à l'avant.

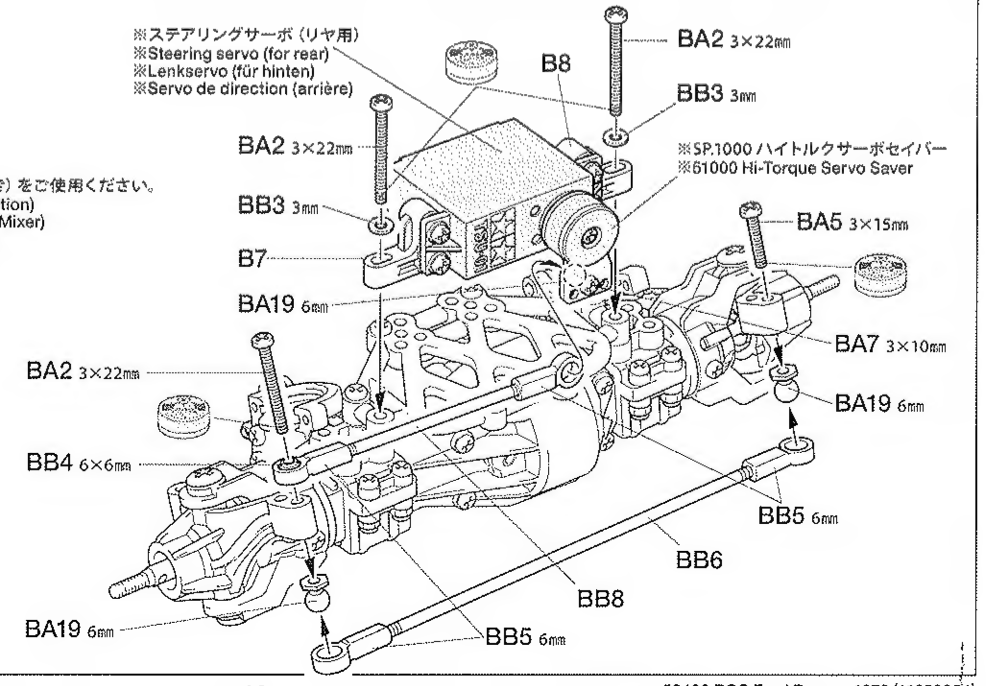

C

16～20
袋詰Cを使用します
BAG C / BEUTEL C / SACHET C

16

BA3 ×2 — 3×20㎜丸ビス / Screw / Schraube / Vis

BA4 ×4 — 3×18㎜丸ビス / Screw / Schraube / Vis

BA5 ×2 — 3×15㎜丸ビス / Screw / Schraube / Vis

BC3 ×16 — 3×15㎜ホロービス / Screw / Schraube / Vis

BA12 ×8 — 3㎜ロックナット / Lock nut / Sicherungsmutter / Ecrou nylstop

BB4 ×8 — 6×6㎜ボールカラー / Ball collar / Kugelmutter / Ecrou à rotule

BB5 ×16 — 6㎜アジャスター / Adjuster / Einstellstück / Chape à rotule

BC8 ×2 — 7×48㎜アームシャフト / Shaft / Achse / Axe

BC7 ×6 — 7×68㎜アームシャフト / Shaft / Achse / Axe

17

BC2 ×8 — 2㎜Eリング / E-Ring / Circlip

BC9 ×4 — ピストンロッド / Piston rod / Kolbenstange / Axe de piston

BC10 ×8 — 3㎜Oリング（シリコン） / Silicone O-ring / Silikon-O-Ring / Joint silicone

TAMIYA CRAFT TOOLS

良い工具選びは傑作づくりのための第一歩。本格派をめざすモデラーにふさわしいタミヤクラフトツール。耐久性も高く、使いやすい高品質な工具です。

SIDE CUTTER for PLASTIC
精密ニッパー（プラスチック用）
ITEM 74001

LONG NOSE w/CUTTER
ラジオペンチ
ITEM 74002

(+)SCREWDRIVER-L
プラスドライバー L(5×100)
ITEM 74006

16 アクスルハウジングの取り付け
Attaching axle housing
Achsgehäuse-Einbau
Fixation du carter de l'essieu

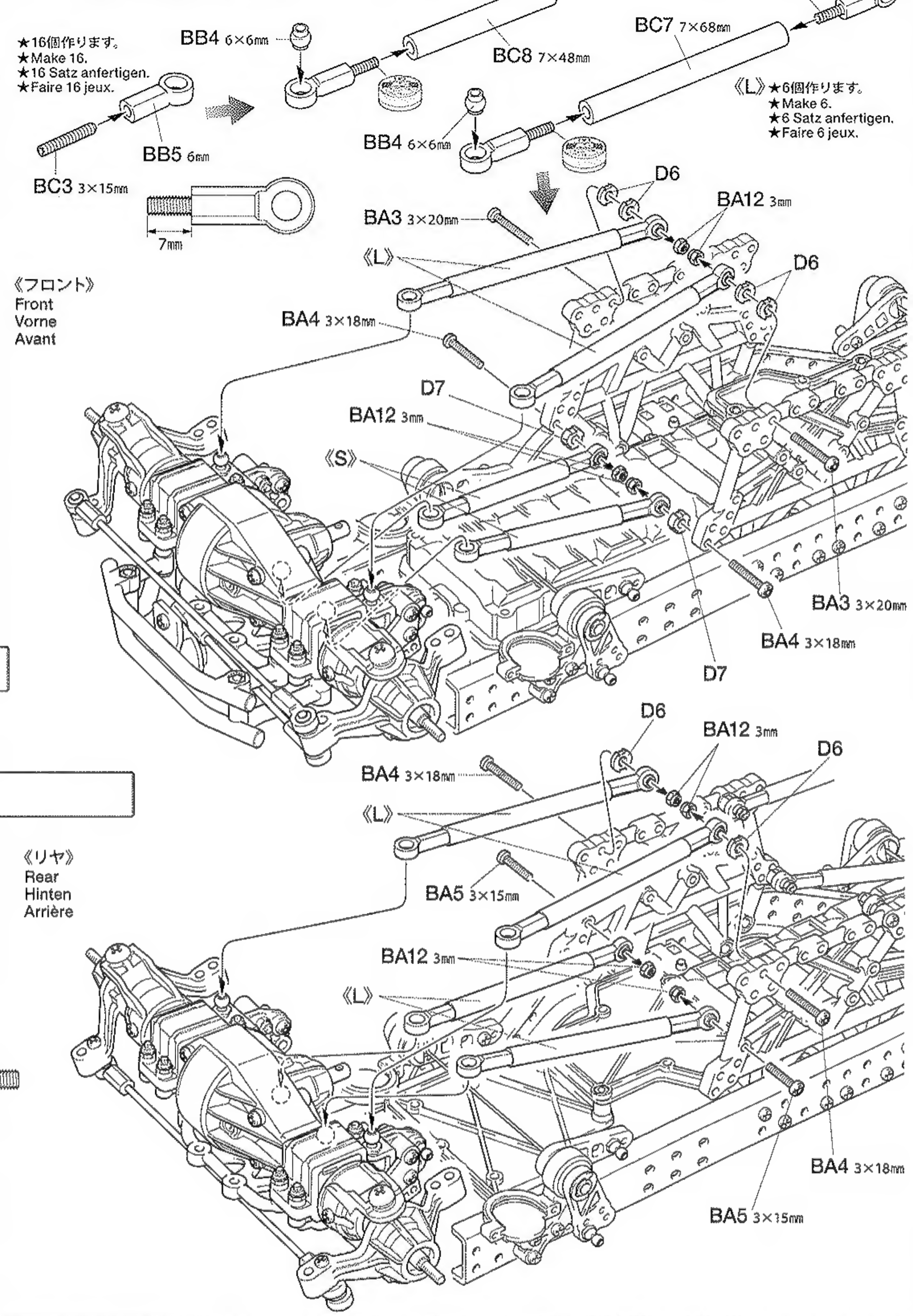

17 ダンパーの組み立て
Damper
Stoßdämpfer
Amortisseur

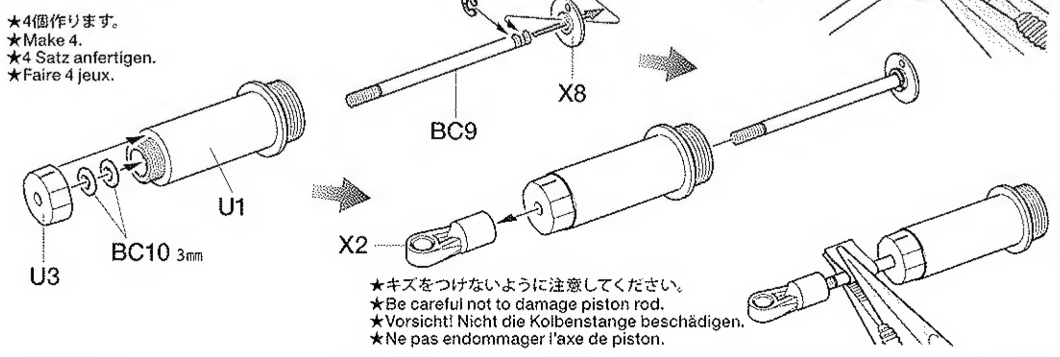

18

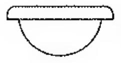

BC11 ×4 オイルシール Oil seal Ölabdichtung Joint d'étanchéité

19

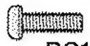

BC1 ×16 2.6×8㎜丸ビス Screw Schraube Vis

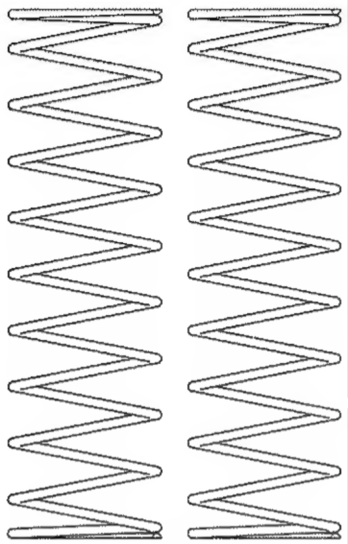

BC12 ×2
コイルスプリング
（ミディアム 白/黄）
Coil spring
(medium, white/yellow)
Spiralfeder
(mittel, weiß/gelb)
Ressort hélicoïdal
(moyenne, blanc/jaune)

BC13 ×2
コイルスプリング
（ハード 白/青）
Coil spring
(hard, white/blue)
Spiralfeder
(hart, weiß/blau)
Ressort hélicoïdal
(dur, blanc/bleu)

★コイルスプリングは色の印に注意して取り付けてください。
★Note colors of coil springs when attaching.
★Beim Anbringen auf die Farben der Schraubenfedern achten.
★Noter les couleurs des ressorts hélicoïdal.

OPTIONS

《ダンパーオイルのセッティング》
別売のタミヤシリコンダンパーオイルは、RCカーのオイルダンパー用に開発された高性能オイルです。温度が変化しても粘度変化が少なく、安定したダンピング効果を発揮。路面状態やコースレイアウトに合わせて、幅広いダンパーセッティングが可能です。

ソフトセット SOFT SET (53443)	赤 RED	# 200
	橙 ORANGE	# 300
	黄 YELLOW	# 400
ミディアムセット MEDIUM SET (53444)	緑 GREEN	# 500
	青 BLUE	# 600
	紫 PURPLE	# 700
ハードセット HARD SET (53445)	ピンク PINK	# 800
	クリアー CLEAR	# 900
	ライトブルー LIGHT BLUE	# 1000

★キット付属のダンパーオイルは#400です。
★Kit-standard damper oil (#400).
★Bausatz-Standard Dämpferöl (#400).
★Huile d'amortisseurs standard (#400) du kit.

18 ダンパーオイルの入れ方
Damper oil
Dämpfer-Öl
Huile pour amortisseurs

★4個作ります。
★Make 4.
★4 Satz anfertigen.
★Faire 4 jeux.

1. ピストンを下にさげ、オイルを入れます。ピストンをゆっくり上下させてオイル中の気泡を抜きます。

1.Pull down piston and pour oil into cylinder. Remove air bubbles by slowly moving piston up and down.

1.Kolben nach unten ziehen und Öl einfüllen. Luftblasen durch Auf-und Abbewegen des Kolbens herausdrücken.

1.Pousser le piston vers le bas et remplir le corps d'huile. Chasser les bulles d'air en déplaçant le piston de bas en haut.

2. ピストンをシリンダーのフチから5㎜の位置まで上げて、オイルシールをはめ込み、あふれたオイルをティッシュペーパーですいとります。

2.Pull down piston, attach oil seal and absorb oil overflow with tissue paper.

2.Kolben nach unten ziehen. Ölabdichtung einstecken, überlaufendes Öl mit Papiertaschentuch abwischen.

2.Pousser le piston vers le bas, placer le joint d'étanchéité et essuyer l'excédent d'huile avec du papier essuie-tout.

3. シリンダーキャップをしめ込んで完了です。

3.Tighten cylinder cap.

3.Zylinder-Kappe aufschrauben.

3.Serrer le capuchon d'amortisseur.

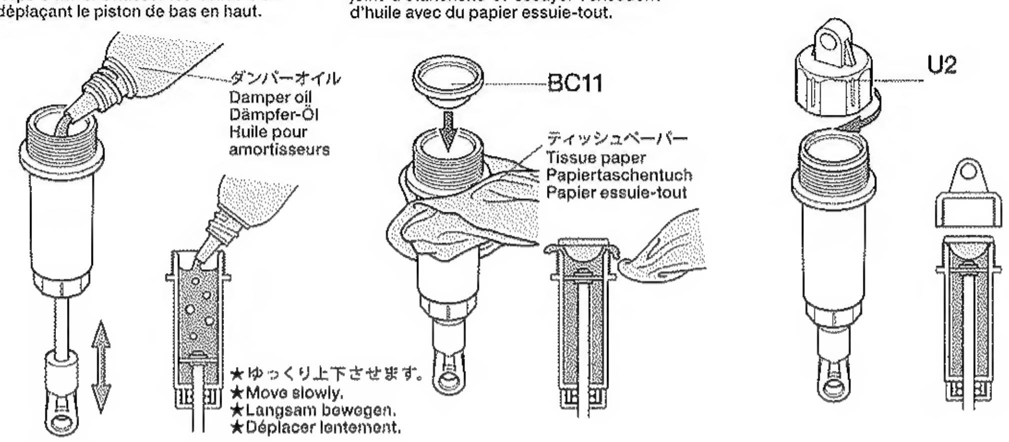

19 コイルスプリングの取り付け
Attaching spring
Feder-Einbau
Fixation des ressorts

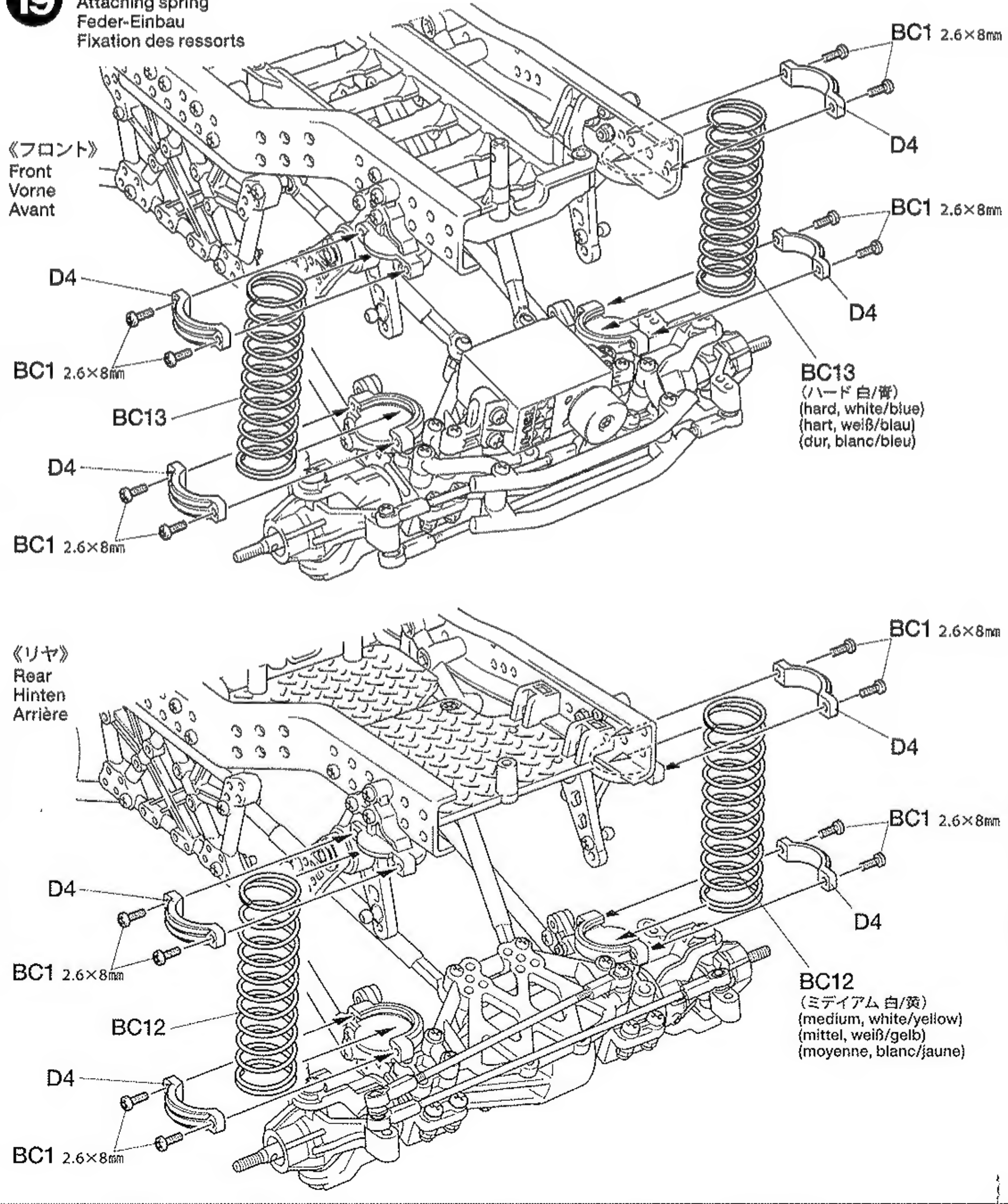

20

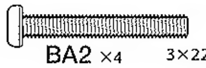

BA2 ×4 3×22㎜丸ビス Screw Schraube Vis

BA12 ×4 3㎜ロックナット Lock nut Sicherungsmutter Ecrou nylstop

BC5 ×4 4×5.6㎜フランジパイプ Flanged tube Kragenrohr Tube à flasque

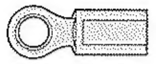

BC6 ×8 5㎜アジャスター Adjuster Einstellstück Chape à rotule

20 ダンパーの取り付け
Attaching dampers
Einbau der Stoßdämpfer
Fixation des amortisseurs

★4個作ります。
★Make 4.
★4 Satz anfertigen.
★Faire 4 jeux.

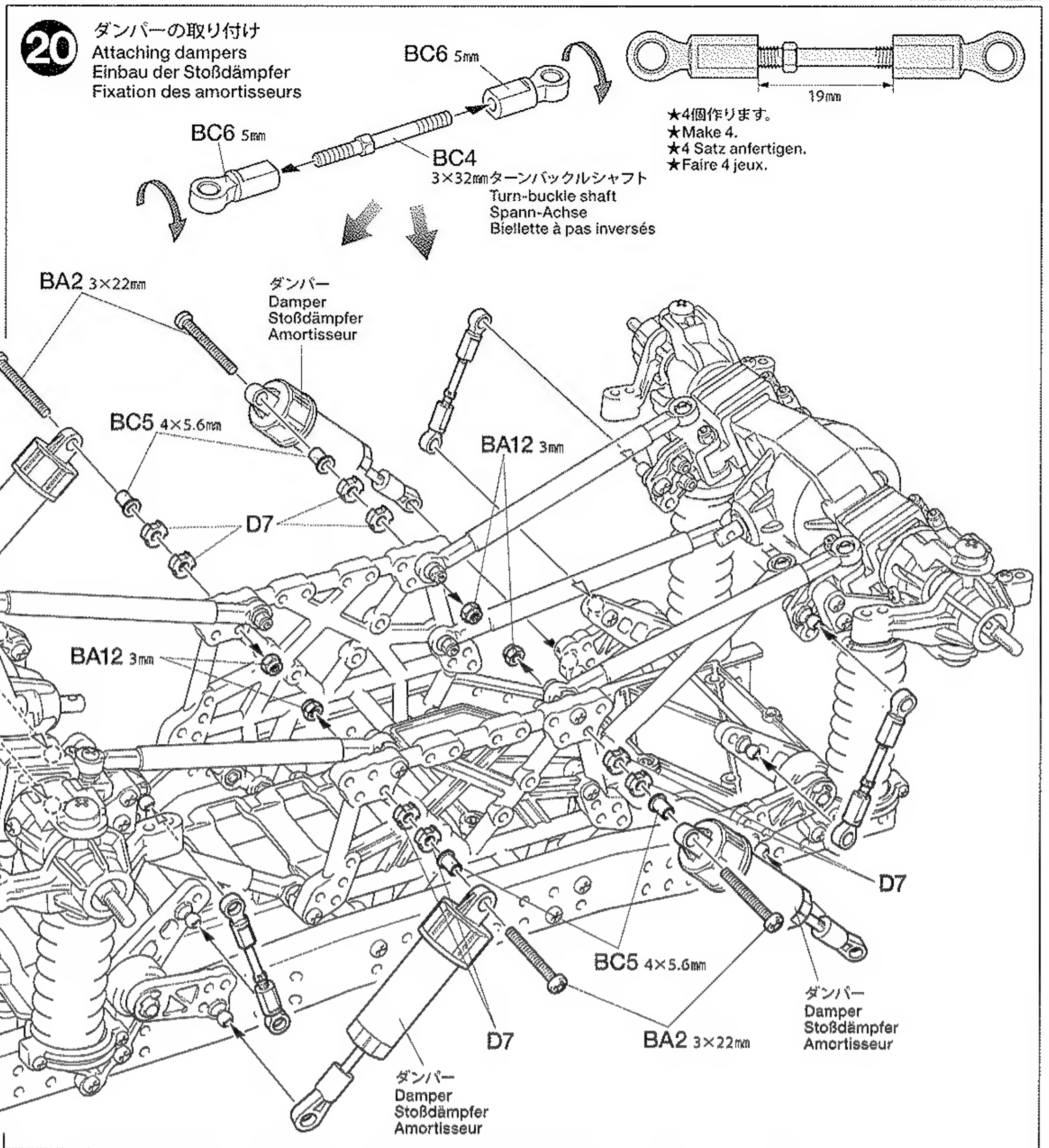

D 21～32 袋詰Dを使用します BAG D / BEUTEL D / SACHET D

21

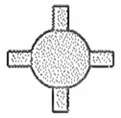

BD15 ×4 クロススパイダー Cross joint Kreuzzapfen Joint croisé

21 プロペラシャフトの組み立て
Propeller shaft
Antriebswelle
Arbre de transmission

《A》
★2個作ります。
★Make 2.
★2 Satz anfertigen.
★Faire 2 jeux.

《B》★2個作ります。
★Make 2.
★2 Satz anfertigen.
★Faire 2 jeux.

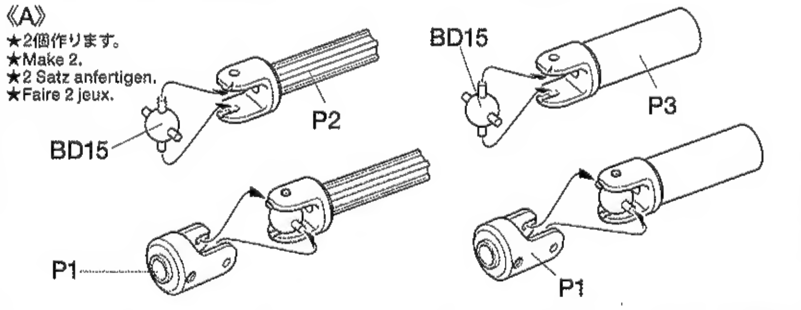

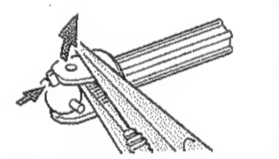

★ラジオペンチ等でキズを付けないように押し込みます。
★Assemble using tools such as pliers. Be careful not to damage the shaft.
★Unter Verwendung von Werkzeugen wie etwa einer Flachzange zusammenbauen. Darauf achten, die Welle nicht zu beschädigen.
★Assembler au moyen de pinces par exemple. Veiller à ne pas endommager l'axe.

22

BD3 ×6 3×8㎜フラットビス Screw Schraube Vis

BD9 ×6 850ベアリング Ball bearing Kugellager Roulement à billes

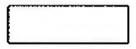

BD13 ×3 プラネタリーシャフト Planetary shaft Planetenachse Axe planétaire

22 プラネタリーギヤの組み立て
Planetary gear
Planetengetriebe
Planétaires

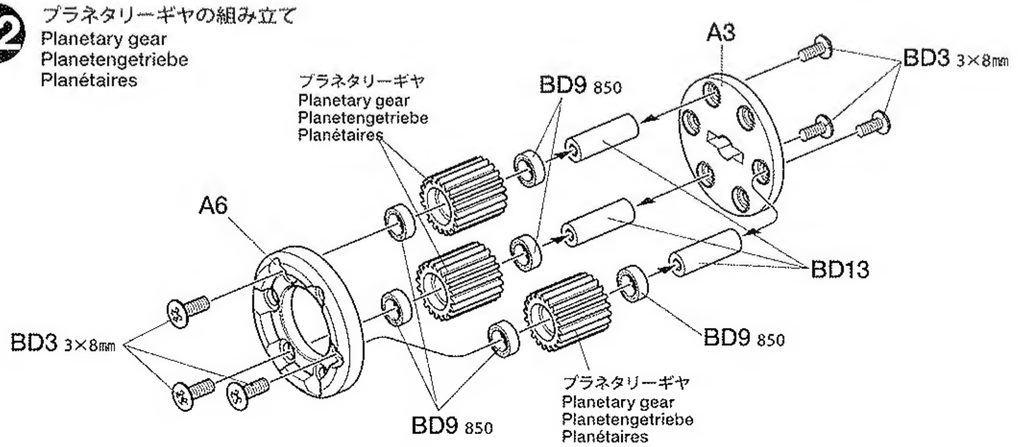

23

BD2 ×1 3×27㎜丸ビス Screw Schraube Vis

BA2 ×1 3×22㎜丸ビス Screw Schraube Vis

BA3 ×1 3×20㎜丸ビス Screw Schraube Vis

BA5 ×1 3×15㎜丸ビス Screw Schraube Vis

BA11 ×1 2.4×11㎜スクリューピン Screw pin Schraubzapfen Cheville à vis

BA12 ×4 3㎜ロックナット Lock nut Sicherungsmutter Ecrou nylstop

BD8 ×1 1510ベアリング Ball bearing Kugellager Roulement à billes

BD14 ×1 2×9.8㎜シャフト Shaft Achse Axe

23 プラネタリーギヤの取り付け
Attaching planetary gear
Anbringung des Planetengetriebes
Installation des planétaires

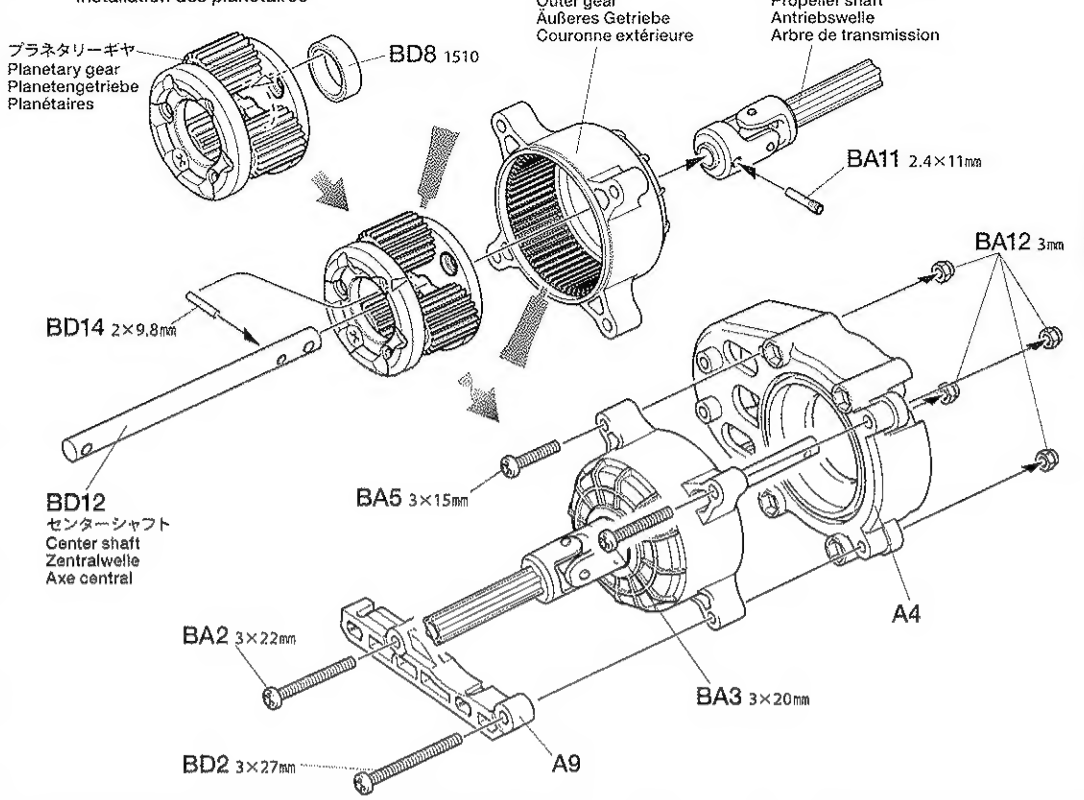

24

BA2 ×2 3×22㎜丸ビス Screw Schraube Vis

BA8 ×2 3×8㎜丸ビス Screw Schraube Vis

BD5 ×1 3×3㎜イモネジ Grub screw Madenschraube Vis pointeau

BB3 ×2 3㎜ワッシャー Washer Beilagscheibe Rondelle

BA12 ×2 3㎜ロックナット Lock nut Sicherungsmutter Ecrou nylstop

BD7 ×2 2415 ベアリング Ball bearing Kugellager Roulement à billes

BA18 ×2 1050ベアリング Ball bearing Kugellager Roulement à billes

BD9 ×1 850ベアリング Ball bearing Kugellager Roulement à billes

BD16 ×1 15×0.3㎜シム Shim Scheibe Cale

BD10 ×1 20Tピニオンギヤ 20T Pinion gear 20Z Motorritzel Pignon moteur 20 dents

24 モーターの取り付け
Attaching motor
Motor-Einbau
Fixation du moteur

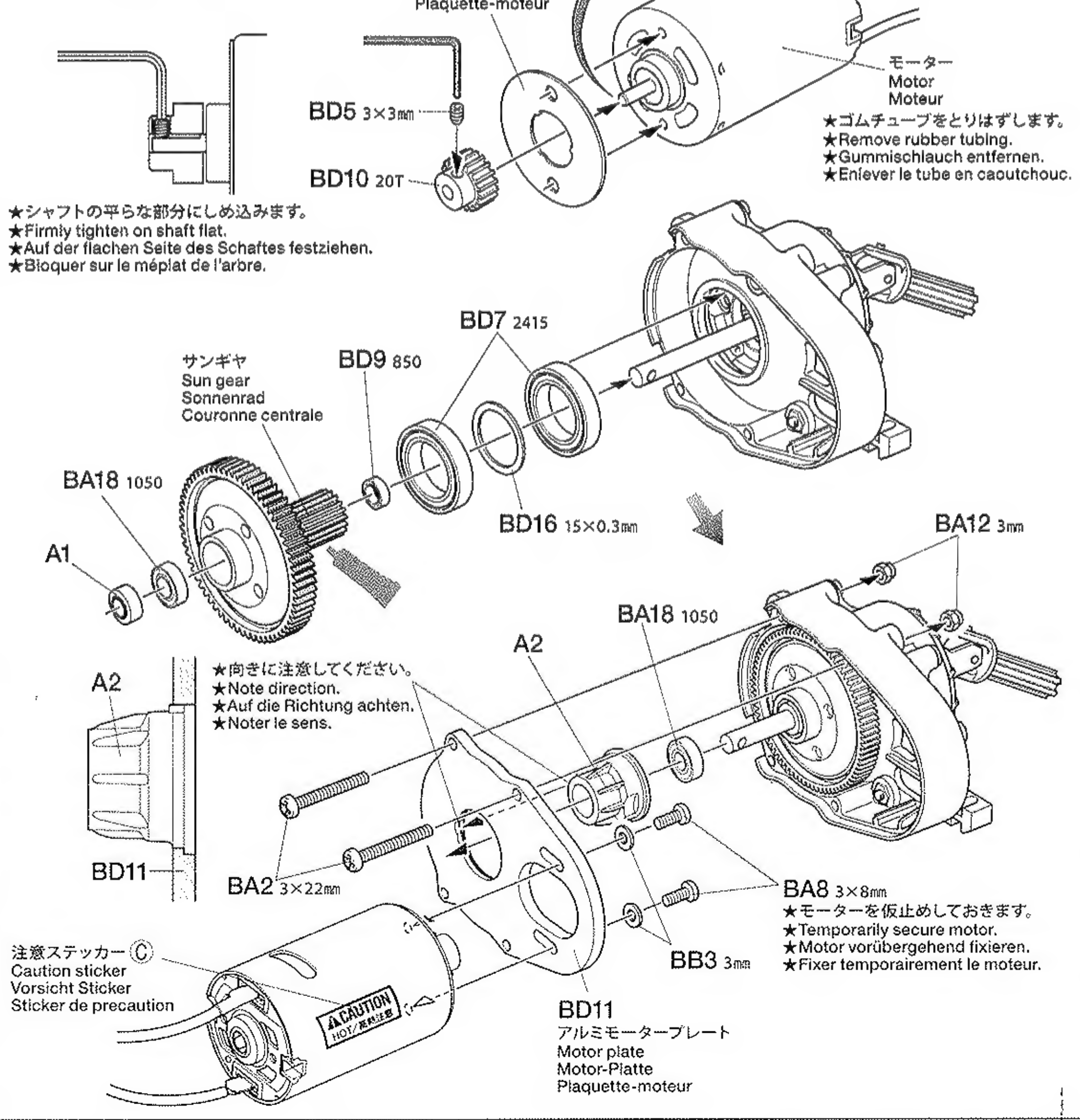

25

BD1 ×2 3×40㎜丸ビス Screw Schraube Vis

BA8 ×2 3×8㎜丸ビス Screw Schraube Vis

BA11 ×1 2.4×11㎜スクリューピン Screw pin Schraubzapfen Cheville à vis

BA12 ×2 3㎜ロックナット Lock nut Sicherungsmutter Ecrou nylstop

25 ギヤケースの組み立て
Gear case
Getriebegehäuse
Carter

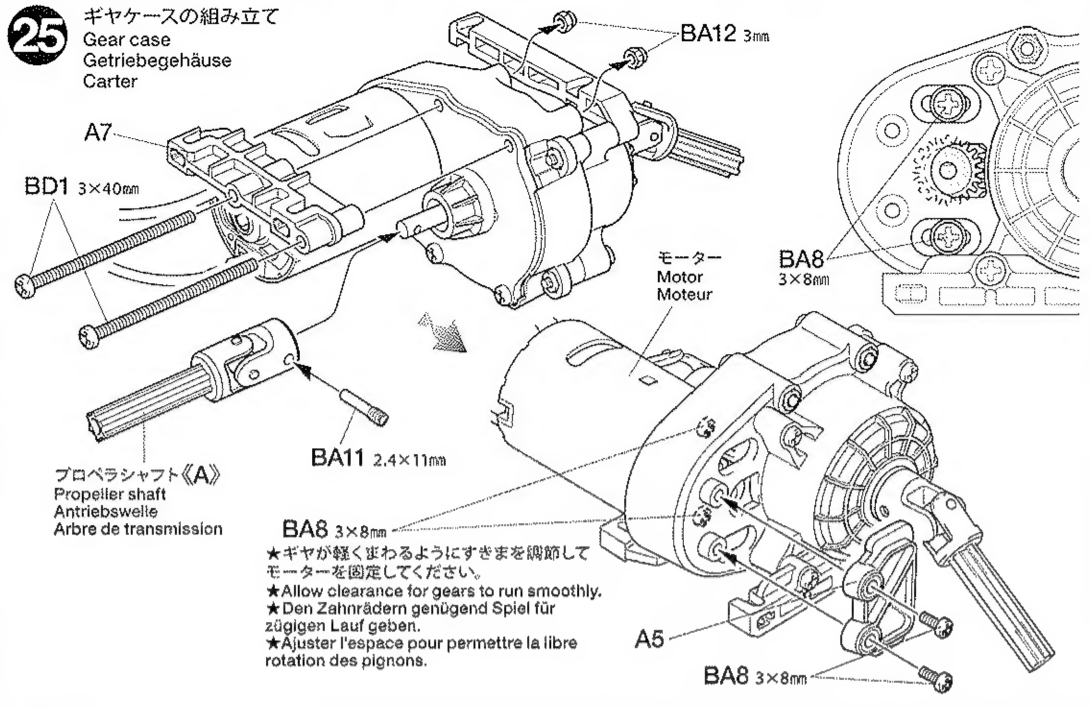

26

BA5 ×4 3×15㎜丸ビス Screw Schraube Vis

BA7 ×4 3×10㎜丸ビス Screw Schraube Vis

BA11 ×2 2.4×11㎜スクリューピン Screw pin Schraubzapfen Cheville à vis

BA12 ×4 3㎜ロックナット Lock nut Sicherungsmutter Ecrou nylstop

BA13 ×4 3㎜ナット Nut Mutter Ecrou

26 モーターの取り付け
Attaching motor
Motor-Einbau
Fixation du moteur

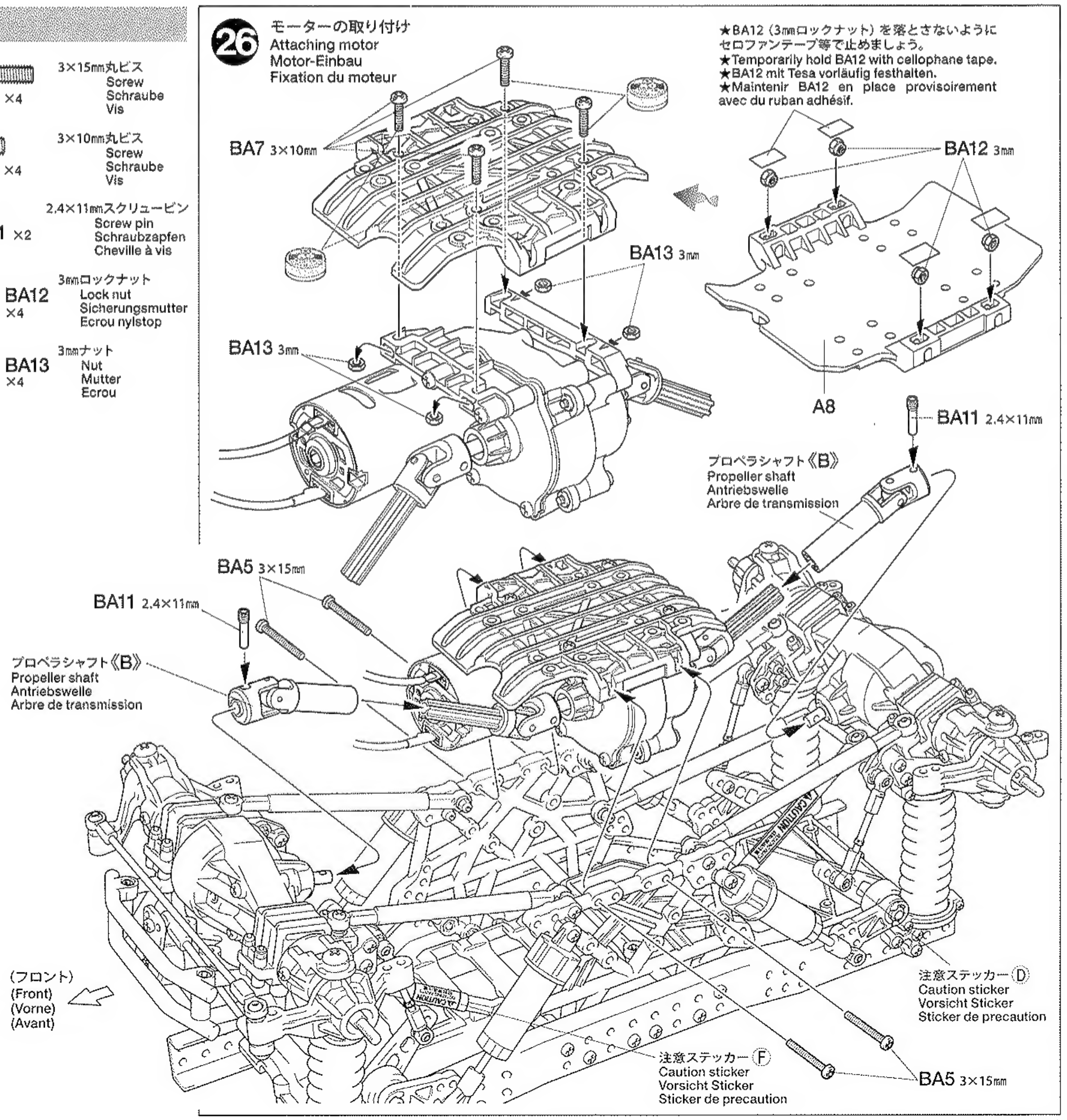

27

《モーターコードのつなぎ方》
Motor cables
Motorkabel
Câbles du moteur

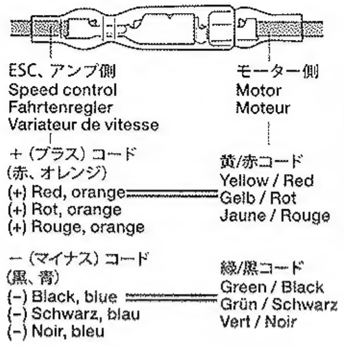

★コネクター部はしっかりつないでください。
★Connect cables firmly.
★Die Kabel fest zusammenstecken.
★Connecter fermement les câbles.

★メカの各コネクターの接続はメカに付属の説明書を良くお読みください。
★For connecting R/C units, refer also to the instructions supplied with units.
★Zum Anschließen der RC-Einheiten auch die den Einheiten beiliegenden Anleitungen beachten.
★Pour installer l'ensemble RC, consulter également ses instructions spécifiques.

★配線コードはジャマにならないようにナイロンバンドでたばねておきます。
★Secure cables using nylon band.
★Kabel mit Nylonband zusammenbinden.
★Maintenir les câbles en place avec un collier en nylon.

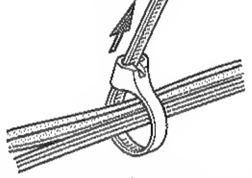

★余分な部分はニッパーなどで切り取ります。
★Cut off excess portion using side cutters.
★Überstand mit Seitenschneider abschneiden.
★Enlever la partie excédentaire avec des pinces coupantes.

27 RCメカの搭載例
Attaching R/C unit
Einbau der RC-Einheit
Installation de l'ensemble R/C

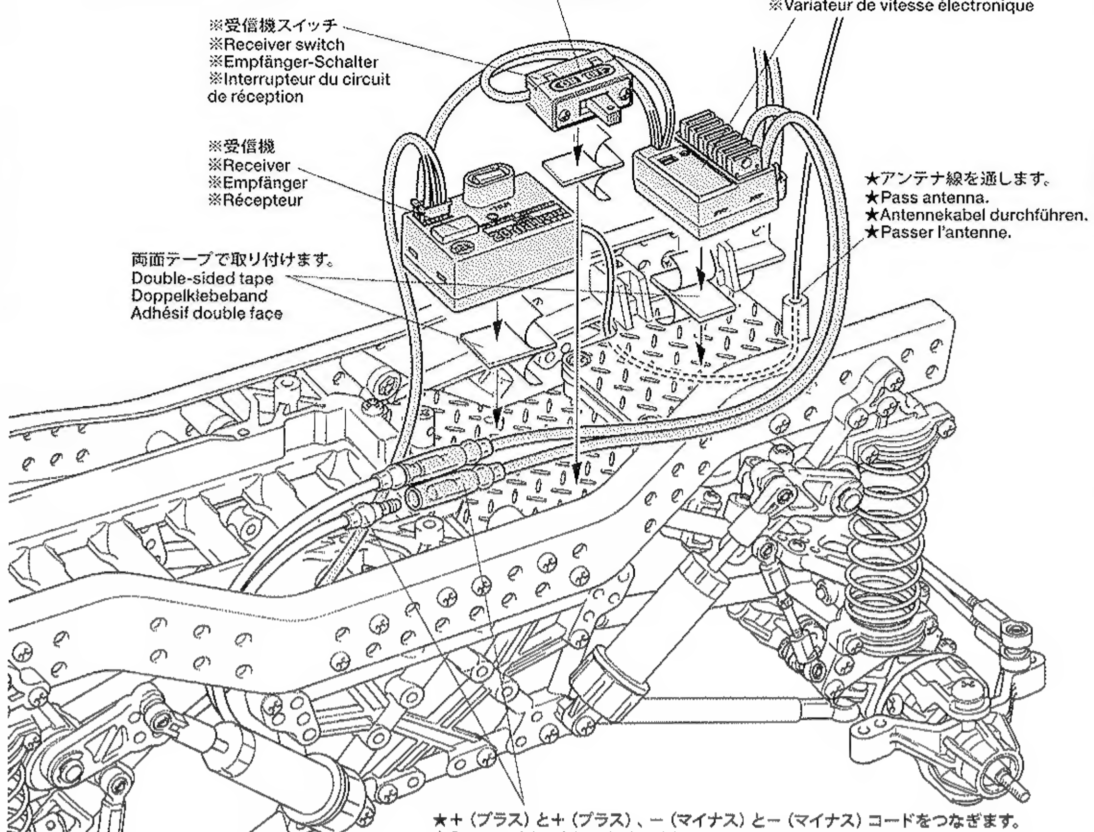

★＋（プラス）と＋（プラス）、−（マイナス）と−（マイナス）コードをつなぎます。
★Connect (+) to (+) and (−) to (−).
★(+) mit (+) und (−) mit (−) verbinden.
★Connecter (+) avec (+) et (−) avec (−).

28

BA4 ×8	3×18㎜丸ビス	Screw / Schraube / Vis
BA8 ×8	3×8㎜丸ビス	Screw / Schraube / Vis
BA13 ×16	3㎜ナット	Nut / Mutter / Ecrou
BD18 ×8	6㎜スナップピン	Snap pin / Federstift / Epingle métallique

《予備パーツ》
Spare parts
Ersatzteile
Pièces détachées

★組み立てで余ったスペーサーやワッシャー等の部品は車高調整や部品のガタ取りなどのセッティングや予備パーツとしてご利用ください。
★Use extra spacers and washers to adjust ground clearance and for maintenance or use as spare parts.
★Die zusätzlichen Distanzstücke und Beilagscheiben zur Einstellung der Bodenfreiheit und zur Wartung oder als Ersatzteile verwenden.
★Utiliser des entretoises et rondelles supplémentaires pour régler la garde au sol ou les conserver comme pièces détachées pour la maintenance.

28 クロスメンバーの組み立て
Cross member
Querträgers
Renfort

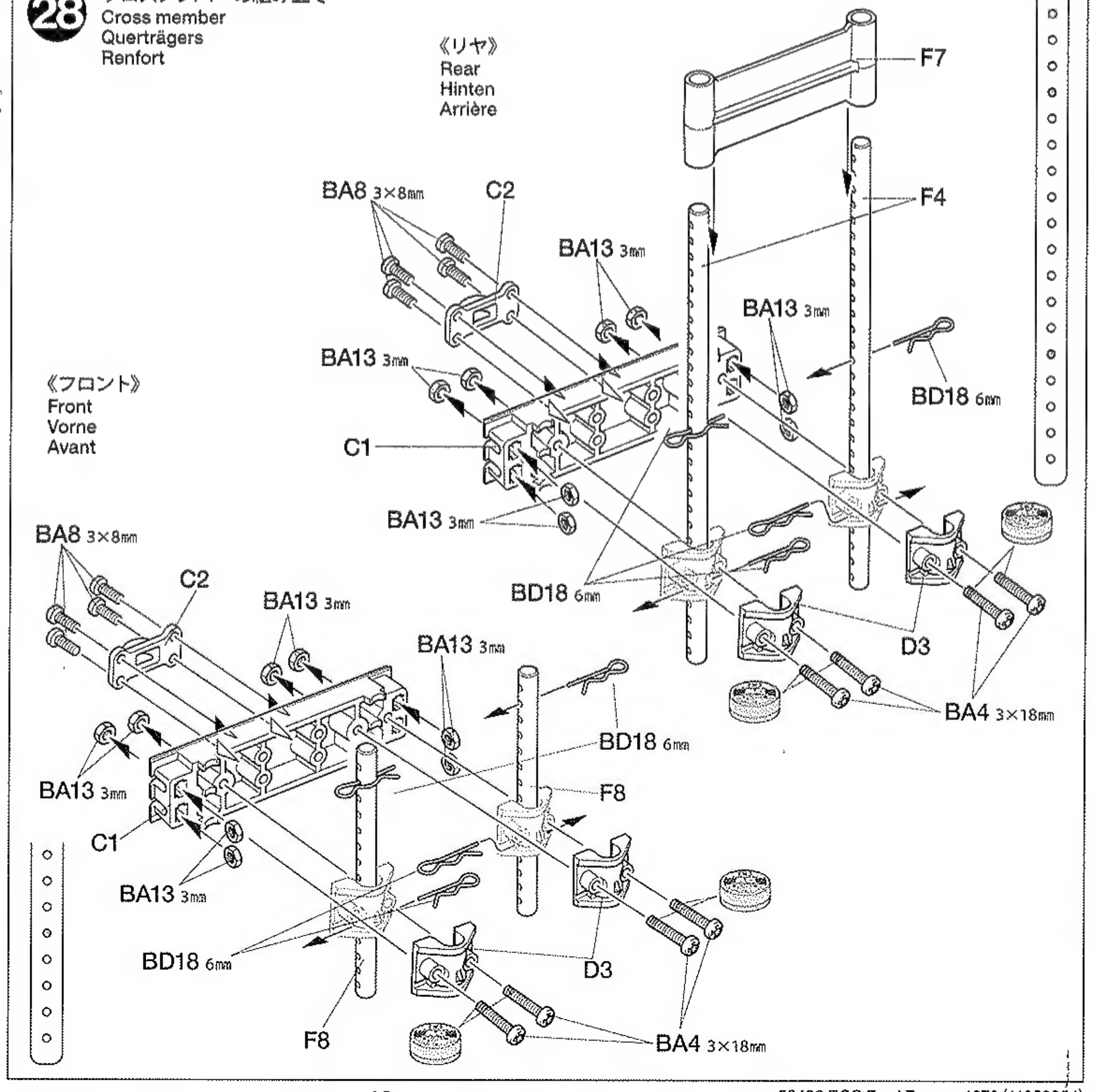

29

BA5 ×4	3×15㎜丸ビス	Screw / Schraube / Vis
BA7 ×6	3×10㎜丸ビス	Screw / Schraube / Vis
BA13 ×2	3㎜ナット	Nut / Mutter / Ecrou
BD18 ×4	6㎜スナップピン	Snap pin / Federstift / Epingle métallique

29 クロスメンバーの取り付け
Attaching cross member
Befestigung des Querträgers
Fixation du renfort

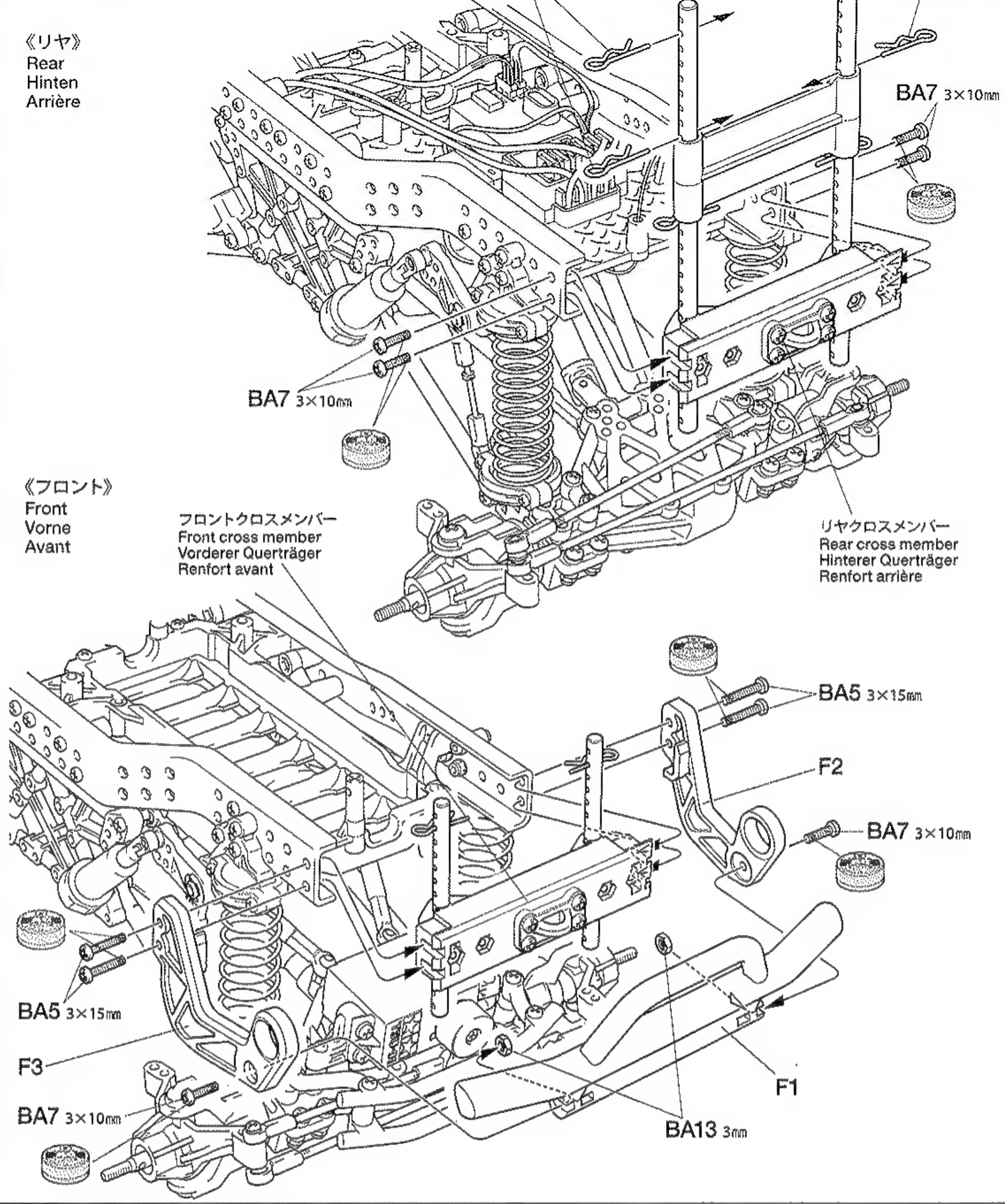

30

BD4 ×80	2×8㎜タッピングビス	Tapping screw / Schneidschraube / Vis taraudeuse

★タイヤをホイールのみぞにはめます。
★Fit into grooves.
★Reifen richtig in die Felgen eindrücken.
★Insérer dans les rainures.

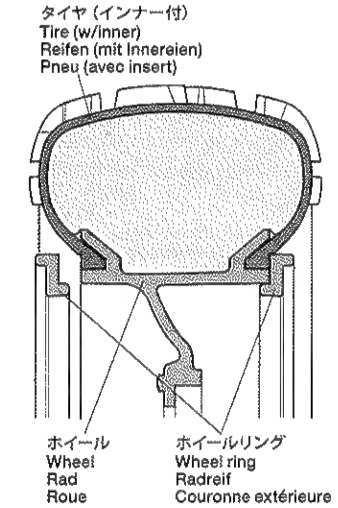

★インナースポンジを挟まないように注意してください。
★Make sure not to pinch tire inner.
★Darauf achten, das Reifen-Innere nicht einzuklemmen.
★Veiller à ne pas pincer l'insert de pneu.

《ホイールリング》
Wheel ring
Radreif
Couronne extérieure

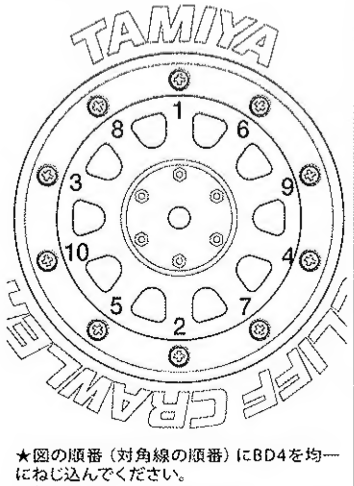

★図の順番（対角線の順番）にBD4を均一にねじ込んでください。
★Screw BD4 in order as shown.
★BD4 in der abgebildeten Reihenfolge festschrauben.
★Visser BD4 dans l'ordre indiqué.

30 ホイールの組み立て
Wheel assembly
Zusammenbau des Rades
Montage des roues

★4個作ります。
★Make 4.
★4 Satz anfertigen.
★Faire 4 jeux.

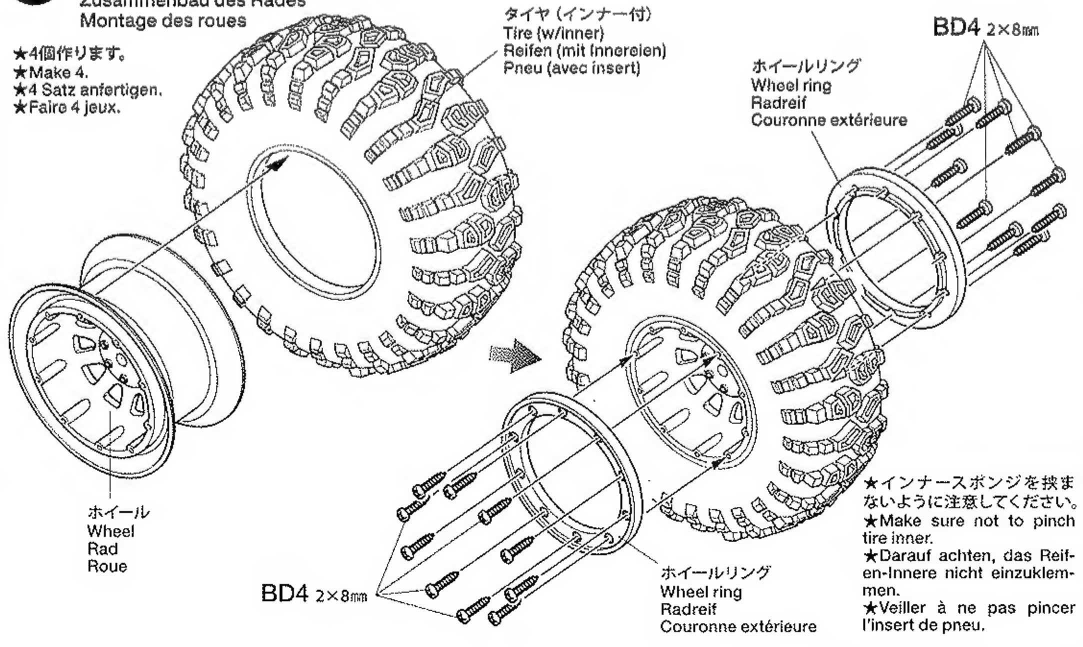

★インナースポンジを挟まないように注意してください。
★Make sure not to pinch tire inner.
★Darauf achten, das Reifen-Innere nicht einzuklemmen.
★Veiller à ne pas pincer l'insert de pneu.

31

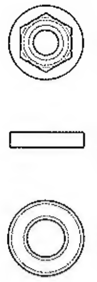

31 ホイールの取り付け
Attaching wheels
Einbau der Räder
Fixation des roues

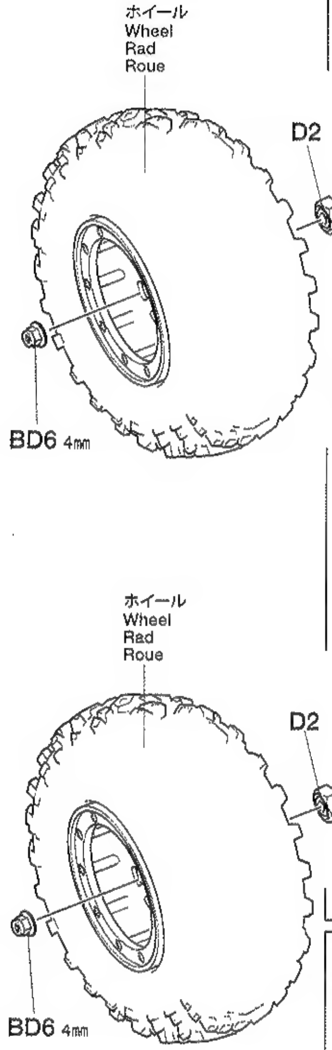

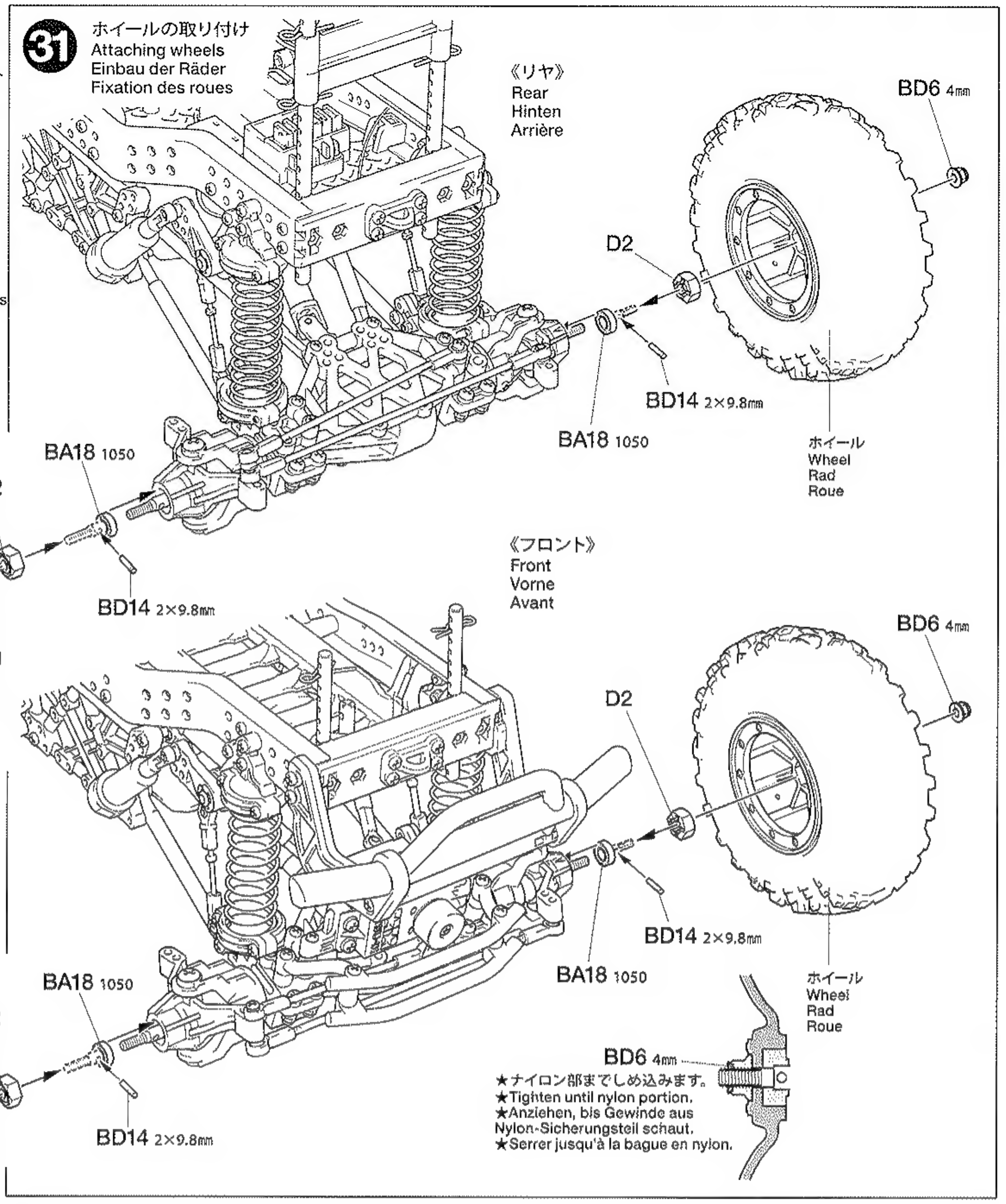

32

注意してください CAUTION VORSICHT PRECAUTION

★走行させない時は必ず走行用バッテリーのコネクターを外してください。
★Disconnect battery when the car is not being used.
★Akkusstecker abziehen, wenn das Auto nicht in Betrieb.
★Deconnecter la batterie lorsque la voiture n'est pas utilisée.

32 走行用バッテリーの搭載
Installing battery
Einlegen des Fahrakkus
Mise en place du pack de propulsion

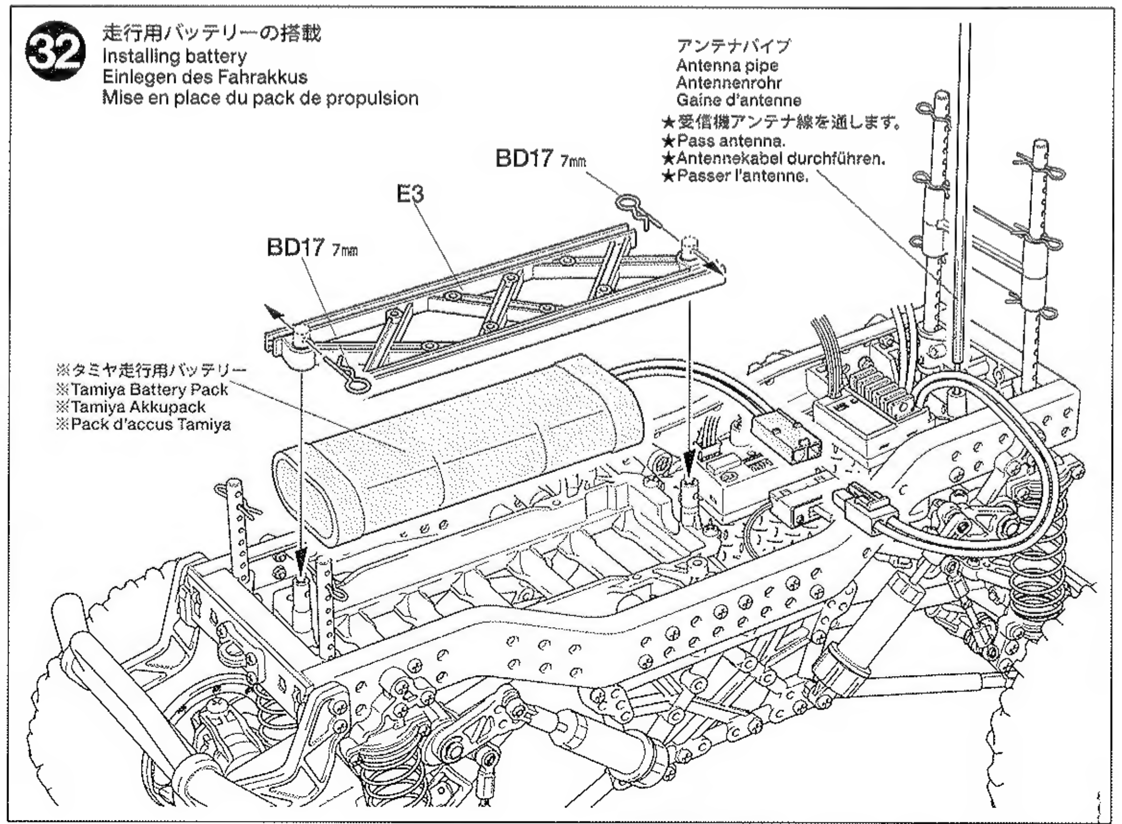

33

《切り取り》
Trimming
Zurichten
Découpe

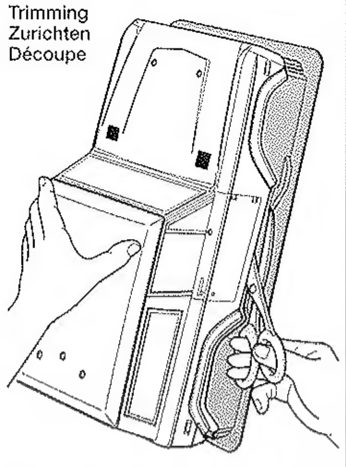

★ハサミやカッターナイフで切りとります。
★Cut off using scissors or a modeling knife.
★Mit Messer oder Schere abschneiden.
★Découper en utilisant des ciseaux ou un cutter.

《塗装する前に》
★塗装前に中性洗剤で油気をおとします。水洗いをし洗剤分を洗い流して乾かしてください。

PREPARING BODY FOR PAINTING
★Wash the body thoroughly with detergent in order to remove any oil, then rinse well and allow to air dry.

VORBEREITUNG DER KAROSSERIE FÜR BEMALUNG
★Karosserie sorgfältig mit Spülmittel abwaschen, damit Staub und ggf. Öl entfernt sind. Trocknen lassen.

PREPARATION DE LA CARROSSERIE POUR LA MISE EN PEINTURE
★Nettoyer entièrement la carrosserie avec du détergent, la rincer et laisser sécher.

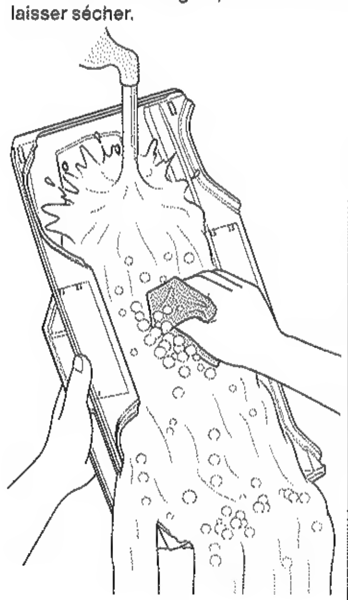

PAINTING

《ボディの塗装について》
のマークは塗装指示のマークです。ボディの塗装にはポリカーボネート用塗料をお使い塗装してください。
This mark denotes numbers for Tamiya Paint colors. Paint body from inside using paints for polycarbonate.
Dieses Zeichen gibt die Tamiya Farbnummern an. Karosserie von innen mit Polykarbonat-Farben bemalen.
Ce signe indique la référence de la peinture Tamiya à utiliser. Peindre la carrosserie par l'intérieur en utilisant des peintures polycarbonate.

33 ボディの切り取りと塗装
Trimming and painting body
Zurichten und Lackierung der Karosserie
Découpe et peinture de la carrosserie

★Ⓐ～Ⓘはマスクシールの番号です。
★Ⓐ - Ⓘ denotes number of masking seal.
★Ⓐ - Ⓘ gibt die Nummer des Aufkleber.
★Ⓐ - Ⓘ indique le numéro de masques.

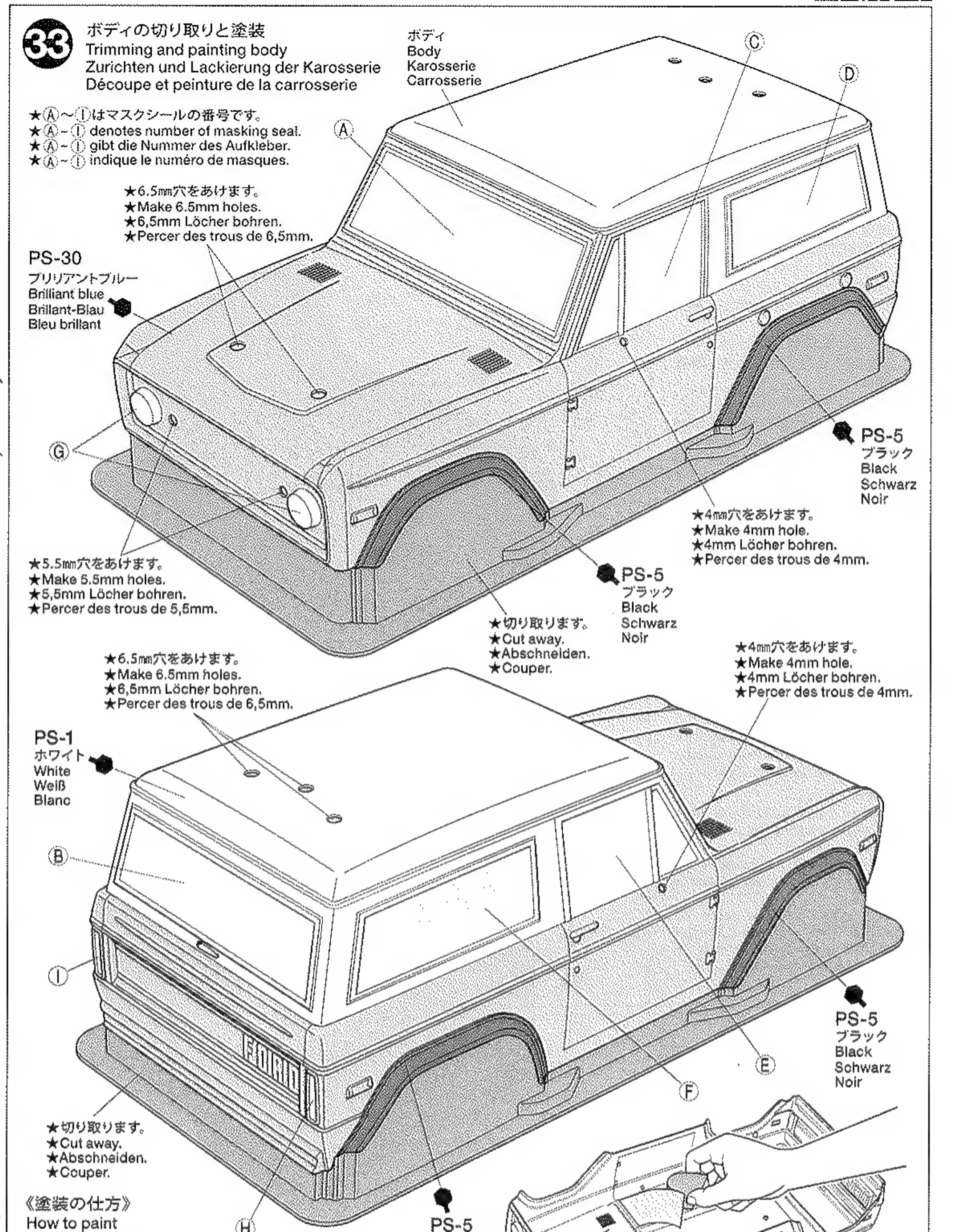

《塗装の仕方》
How to paint
Lackier-Anweisung
Comment peindre

① ★ウインドウ部分、ライト部分にマスクシールを貼ります。
★Mask off windows and lights using masking seal.
★Die Fenster und Lichter mit Abklebeband abkleben.
★Cacher les vitres et feux avec le masquage fourni.

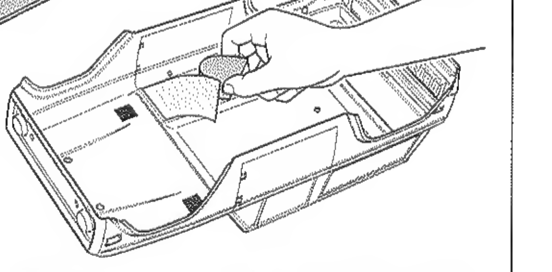

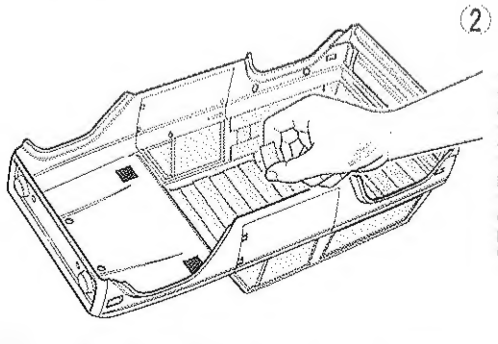

② ★マスキングテープでホワイト、ブルーの順にをマスキングします。ポリカーボネート塗料のブラックを塗ります。塗料が乾いたらブルー部分のマスキングをはがしてブリリアントブルーを塗装します。
★Mask off areas to be painted white and brilliant blue using masking tape. Then paint black areas using polycarbonate paint. After paint has cured, remove masking tape from the blue area and paint brilliant blue.
★Kleben Sie die Flächen, welche in Weiß und leuchtend Blau lackiert werden sollen, mit Abklebeband ab. Dann die schwarzen Bereiche mit Polykarbonatfarbe lackieren. Wenn die Farbe trocken ist, das Abklebeband von den blauen Flächen abziehen und diese leuchtend blau lackieren.
★Masquer les parties à peindre en blanc et bleu vif avec de la bande cache. Puis peindre les parties noires avec de la peinture pour polycarbonate. Après séchage, enlever les masques des parties bleues et peindre en bleu vif.

③ ★塗料が乾いたらマスキングをはがしてホワイトを塗装します。塗料が乾いたらマスクシールをはがします。
★After paint has cured, remove masking tape and paint white. After paint has cured, remove masking seals.
★Wenn die Farbe trocken ist, das Abklebeband abziehen und Weiß lackieren. Wenn die Farbe trocken ist, alle Abklebebänder abziehen.
★Après séchage, enlever les masques et peindre le blanc. Après séchage, enlever les masques.

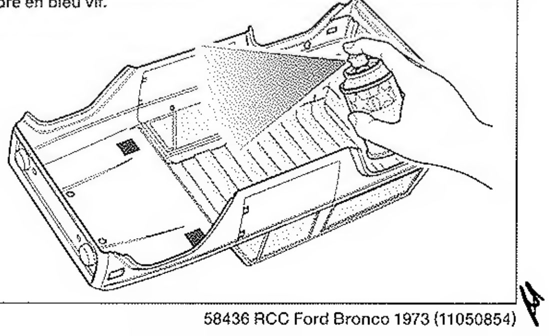

34

《ステッカーの貼り方》
①できるだけ余白を残さずに、印刷された部分を切り抜いてください。番号のついたマークは切りとってしまうとまちがえやすいのではる順に切りとってください。
②ステッカーの端の部分を少しはがして台紙を切り取ります。台紙はつけたまま、指定された位置にあわせてステッカーを貼ります。
③残った台紙を少しずつはがしながら、場所がずれたり、ステッカーの中に気泡が残らないように注意して貼っていきます。
台紙は一度に全部はがさないでください。しわができたり気泡が残る原因になります。

Stickers
①Cut stickers along colored edge so that transparent film is removed.
②Peel away the lining slightly and place the sticker in position on the body.
③Remove the lining slowly. Be careful not to move the sticker out of position and not to leave air bubbles under the sticker.

Aufkleber
①Die Aufkleber an den bunten Kanten so ausschneiden, daß der transparente Film weg ist.
②Das Trägerpapier an einem Ende etwas abziehen und den Aufkleber an die gewünschte Stelle der Karosserie andrücken.
③Das Trägerpapier vorsichtig abziehen. Darauf achten, dass der Aufkleber nicht verrutscht und sich keine Luftblasen darunter bilden.

Autocollants
①Découper l'autocollant au plus près de ses contours pour éliminer le film transparent.
②Soulever une partie de l'autocollant et le positionner sur la carrosserie.
③Enlever doucement le reste du support. Veiller à ne pas déplacer l'autocollant et à ne pas laisser de bulles d'air sous l'autocollant.

★余ったマークはご自由にお貼りください。
★Use extra stickers as you wish.
★Zusätzliche Aufkleber nach Belieben anbringen.
★Apposer les autocollants additionnels à vorte gré.

34 マーキング / Markings / Verzierung / Décoration

★ステッカーはボディの保護フィルムをはがしてから貼ります。
★After paint has cured, remove protective coating prior to adding stickers.
★Nachdem trocknen der Farbe sind Schutzfoile abziehen vor dem anbringung des Stickers.
★Appliquer d'abord la teinte la plus foncée. Après séchage, enlever le film protecteur avant d'apposer des stickers.

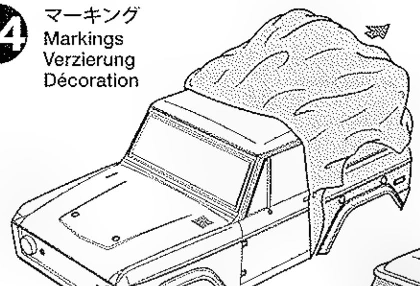

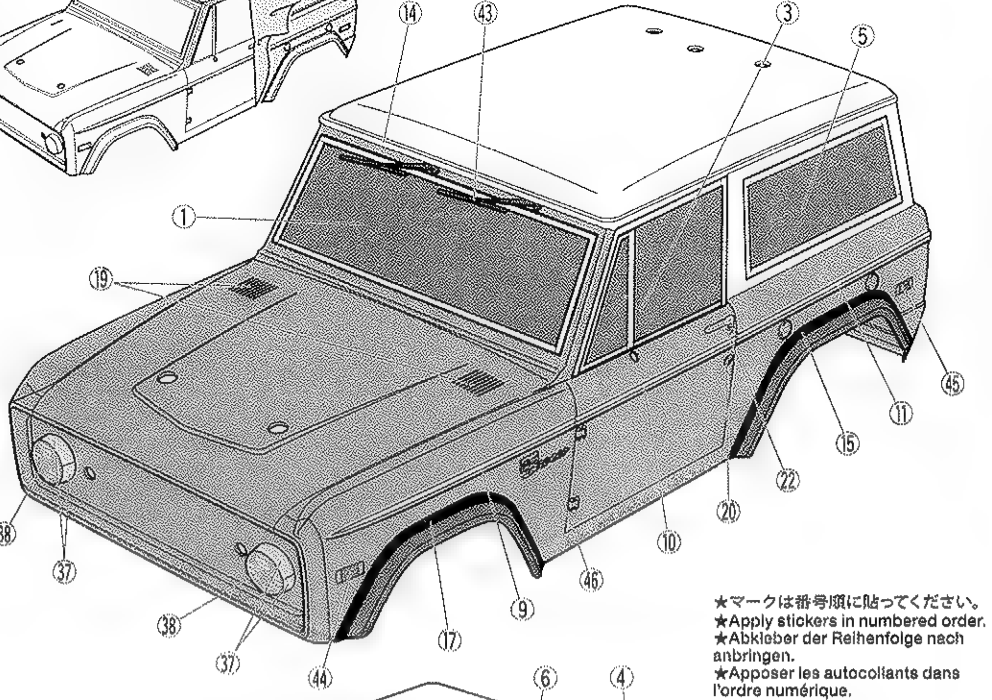

★マークは番号順に貼ってください。
★Apply stickers in numbered order.
★Abkleber der Reihenfolge nach anbringen.
★Apposer les autocollants dans l'ordre numérique.

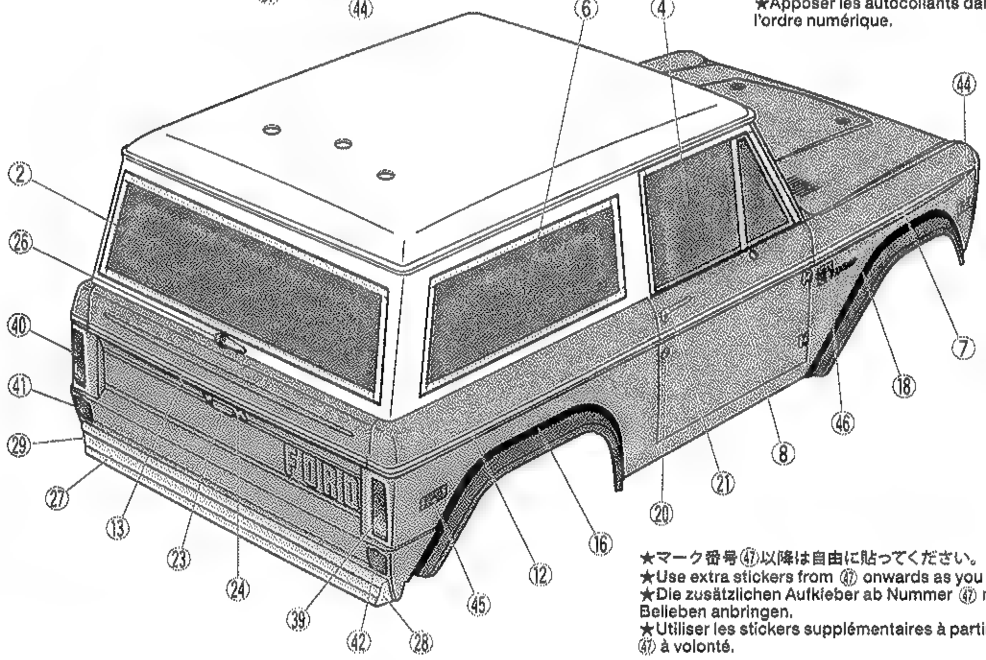

★マーク番号㊼以降は自由に貼ってください。
★Use extra stickers from ㊼ onwards as you wish.
★Die zusätzlichen Aufkleber ab Nummer ㊼ nach Belieben anbringen.
★Utiliser les stickers supplémentaires à partir de ㊼ à volonté.

35

2×6㎜タッピングビス
Tapping screw
Schneidschraube
Vis taraudeuse
BE2 ×2

35 テールライトの取り付け / Attaching taillights / Rücklicht-Einbau / Fixation des feux arrière

★図の大きさに切って使います。
★Cut as shown.
★Gemäß Abbildung schnelden.
★Couper comme montré.

両面テープ（黒）
Double-sided tape (black)
Doppelklebeband (schwarz)
Adhésif double face (noir)

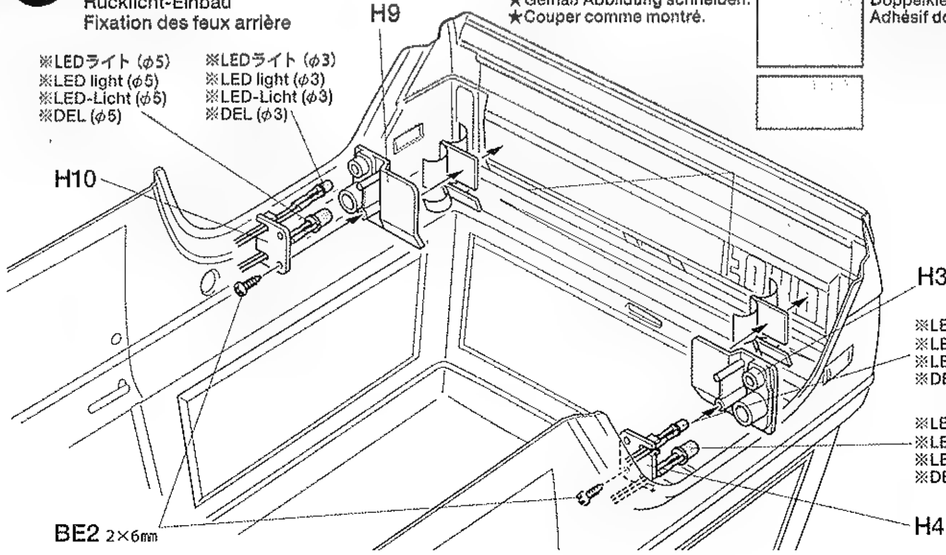

TAMIYA COLOR
ポリカーボネートスプレー(ミニ)
クリヤーボディ用スプレー塗料です。軽く仕上がり、衝突などにもはがれにくいのが特徴。ピン入り塗料の上に重ね塗りできます。

TAMIYA COLOR
タミヤカラー(ポリカーボネート用)
RCカーのクリヤーボディ用筆塗り塗料です。吹付けもOK。衝突などにもはがれにくく、筆など水洗いができ、手軽に使えます。

36

2.6×8㎜バインドタッピングビス
Tapping screw
Schneidschraube
Vis taraudeuse
BE1 ×2

2×6㎜タッピングビス
Tapping screw
Schneidschraube
Vis taraudeuse
BE2 ×2

スナップピン（小）
Snap pin (small)
Federstift (klein)
Epingle métallique (petite)
BE3 ×2

3㎜Oリング（黒）
O-ring (black)
O-Ring (schwarz)
Joint torique (noir)
BE4 ×2

《マーキング》
Markings
Verzierung
Décoration

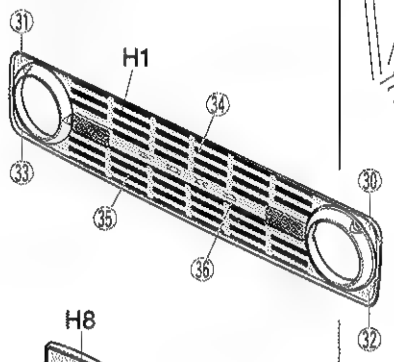

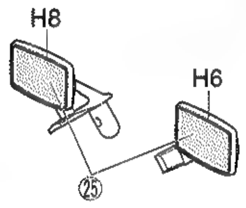

36 フロントグリルの取り付け / Attaching front grille / Kühlergrill-Einbau / Fixation de la calandre

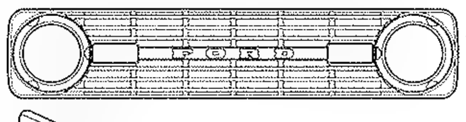

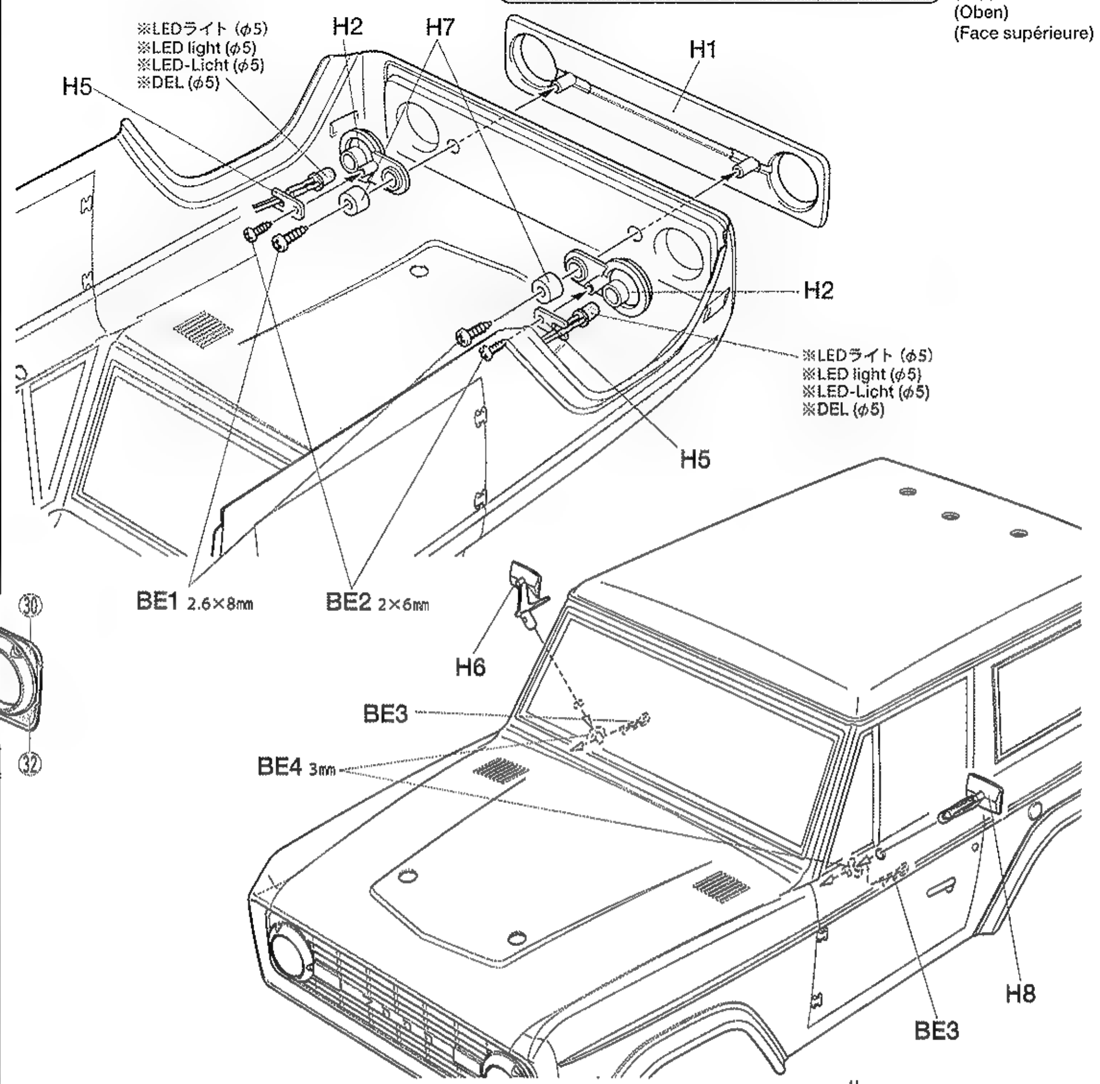

37

6㎜スナップピン
Snap pin
Federstift
Epingle métallique
BD18 ×4

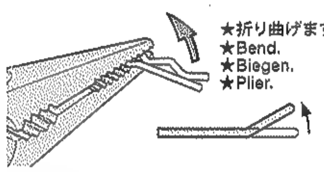

★折り曲げます。
★Bend.
★Biegen.
★Plier.

注意してください。
走行用バッテリーをつないだままでおくと、車が暴走することがあります。走らせないときは、必ず走行用バッテリーのコネクターを抜いておきます。

DISCONNECT BATTERY WHEN NOT USING THE CAR
Make sure to disconnect battery pack when car is not being used. If left connected, car may suddenly runaway out of control causing serious injury.

AKKUSTECKER ABZIEHEN, WENN DAS AUTO NICHT IN BETRIEB
Stellen Sie sicher, dass der Stecker des Fahrakku getrennt wird, wenn das Fahrzeug nicht in Betrieb ist. Bleibt er angeschlossen, kann das Auto möglicherweise plötzlich unkontrolliert losfahren.

DECONNECTER LE PACK D'ACCUS LORSQUE LA VOITURE N'EST PAS UTILISEE
Veiller à débrancher le pack d'accus de propulsion lorsque la voiture n'est pas utilisée. Si le pack reste connecté, la voiture risque de démarrer inopinément et hors de contrôle.

37 ボディの取り付け / Attaching body / Aufsetzen der Karosserie / Fixation de la carrosserie

★アンテナパイプを通します。
★Pass antenna.
★Antennenrohr durchführen.
★Passer l'antenne.

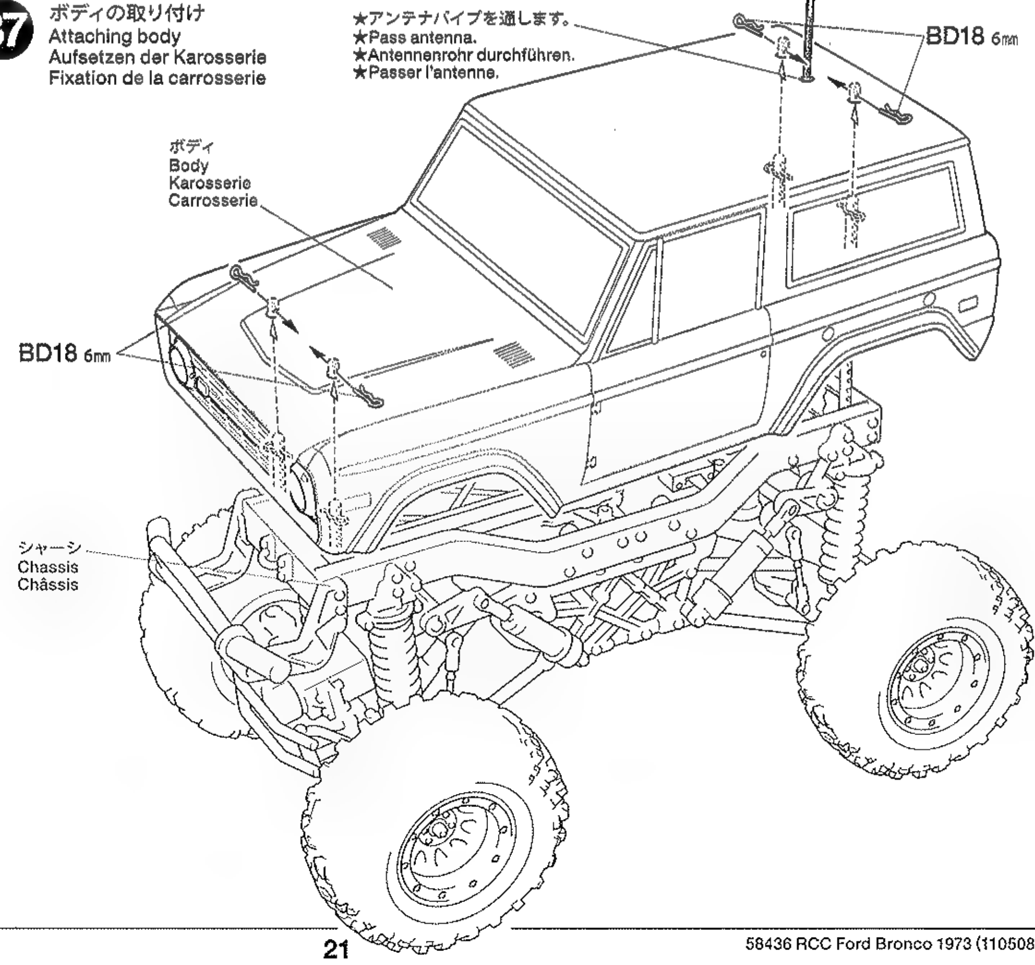

FORD BRONCO 1973

1/10 SCALE RADIO CONTROL 4×4 OFF ROAD CAR

●走らせない時はバッテリーを必ずはずしておきましょう。

SAFETY PRECAUTIONS
Follow the outlined rules for safe radio control operation.
●Avoid running the car in crowded areas and near small children.
●Make sure that no one else is using the same frequency in your running area. Using the same frequency at the same time can cause serious accidents, whether it's driving, flying, or sailing.
●Avoid running in standing water and rain. If R/C unit, motor, or battery get wet, clean and dry thoroughly in a dry shaded area.

R/C OPERATING PROCEDURES
①Extend antenna and switch on transmitter.
②Switch on receiver.
③Inspect operation using transmitter before running.
④Adjust steering servo and trim so that the model runs straight with transmitter in neutral.
⑤Reverse sequence to shut down after running.
⑥Make sure to disconnect/remove all batteries.
⑦Completely remove sand, mud, dirt etc.
⑧Apply grease to suspension, gears, bearings, etc.
⑨Store the car and batteries separately when not in use.

TIPS ZUR SICHERHEIT
Beachten Sie die folgenden Richtlinien für fehlerfreien Betrieb.
●Vermeiden Sie das Fahren des Autos an überfüllten Plätzen und in der Nähe von kleinen Kindern. Gebrauchen Sie nie die Straße für R/C Rennen.
●Prüfen Sie, daß niemand in der Umgebung dieselbe Frequenz benutzt, denn dadurch können Unfälle entstehen - sowohl beim Fahren, Fliegen oder Segeln.
●Vermeiden Sie das Fahren durch Pfützen und während Regen. Wenn das R/C Fahrzeug, der Motor oder die Batterien naß werden, müssen Sie alles sorgfältig im Trockenen säubern und reinigen.

KONTROLLEN VOR DER FAHRT
①Senderantenne ausziehen und Sender einschalten.
②Empfänger einschalten.
③Die Funktion vor Abfahrt mit dem Sender überprüfen.
④Richten Sie das Lenkservo durch Einstellung am Gestänge so ein, daß das Modell bei neutraler Sender-Trimmung geradeaus fährt.
⑤Nach dem Fahrbetrieb in umgekehrter Reihenfolge vorgehen.
⑥Die Batterien herausnehmen bzw. abklemmen.
⑦Entfernen Sie Sand, Matsch, Schmutz etc.
⑧Fetten Sie die Aufhängung, Getriebe, Federungen etc. ein.
⑨Bei Nichtgebrauch Auto und Akkus getrennt verwahren.

MESURES DE SECURITE
Veuillez respecter impérativement les règles de sécurité suivantes lors de l'utilisation de votre ensemble R/C.
●Eviter de faire évoluer la voiture à proximité de jeunes enfants ou dans la foule. Ne jamais utiliser sur la voie publique!
●Assurez-vous que personne d'autre n'utilise la même fréquence sur le même terrain que vous. Utiliser la même fréquence en même temps peut être source de sérieux accidents, pendant la conduite, le vol ou la navigation des modèles R/C.
●Ne jamais faire évoluer le modèle sous la pluie ou sur une surface mouillée. Si le moteur, les accus, le récepteur ou les servos prenaient l'humidité, les nettoyer avec un chiffon et les laisser sécher.

PROCEDURE DE MISE EN MARCHE
①Déployer l'antenne et mettre en marche l'émetteur.
②Mettre en marche le récepteur.
③Vérifiez la bonne marche de votre radiocommande avant de rouler.
④Le trim de direction doit être réglé pour que manche au neutre, le modèle évolue en ligne droite.
⑤Faites les opérations inverses après utilisation de votre ensemble R/C.
⑥Assurez-vous que les batteries soient bien débranchées et sortez-les du modèle.
⑦Enlever sable, poussière, boue etc...
⑧Graisser les pignons, articulations...
⑨Rangez la voiture et les accus séparément.

《RCカーの走らせかた》

★この走らせかたの順番はかならず守ってください。スイッチのON/OFFの順番を間違えると他の電波の混信によってRCカーが暴走する場合があります。

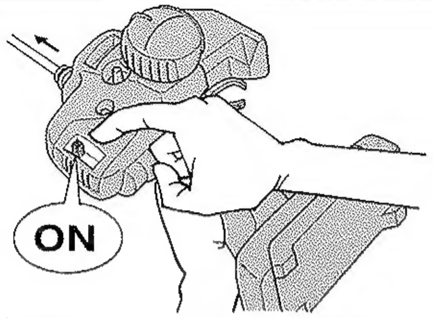

① 送信機のアンテナをのばし、スイッチをONにします。

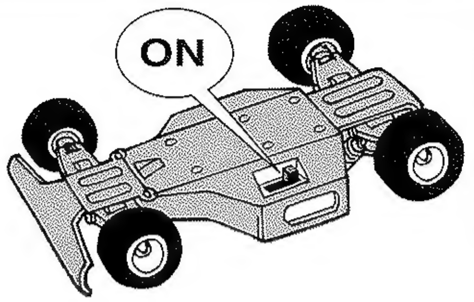

② 次にRCカー側のスイッチをONにしてください。

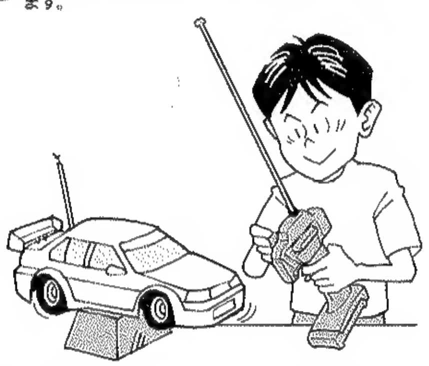

③ 走らせる前にRCカーを台の上に乗せ、各部の動きをチェックします。

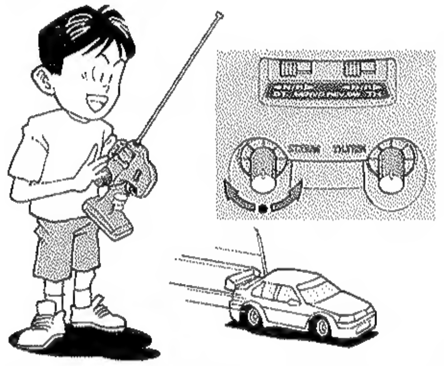

④ ステアリングを使わず走らせてみます。まっすぐに走らない場合はステアリングトリムを使って調節してください。

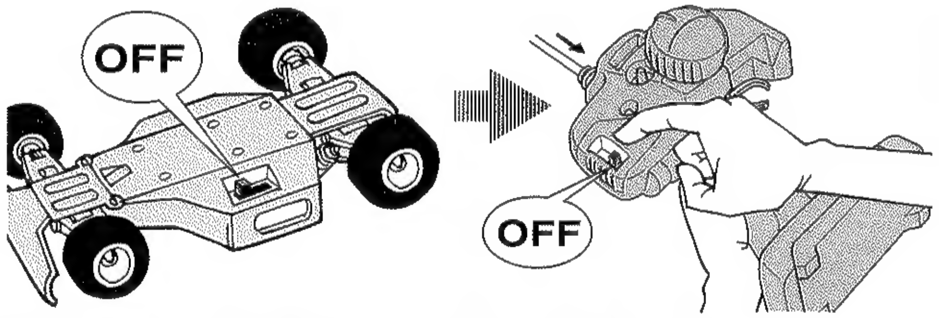

⑤ 走行を終わらせる時は、かならず走らせる時の逆の手順でスイッチを切っていきます。

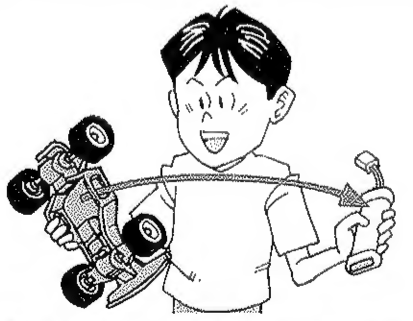

⑥ 走らせたあとは、かならずバッテリーをはずしておきましょう。

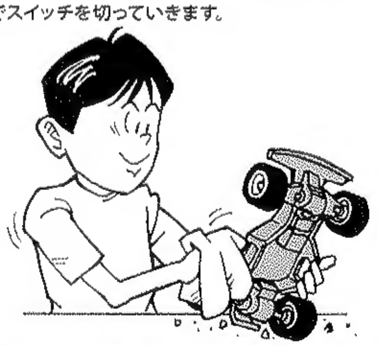

⑦ RCカーについた泥や砂、汚れなどはやわらかな布などできれいに拭き取りましょう。

⑧ ギヤや軸受け部、サスペンションなどの可動部はグリスをさしておきましょう。

⑨ あとかたづけをしっかりしましょう。その時、バッテリーは別々にしておきます。

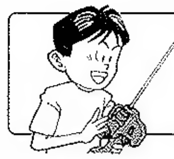

走行練習をしよう
PRACTICING
ÜBUNG
ENTRAINEMENT

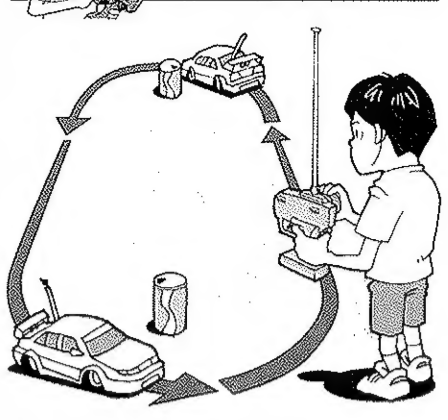

●大きく楕円を描くように走らせてみよう。
●Practice to achieve a large regular oval.
●Üben Sie, bis Sie ein sauberes Oval fahren können.
●Exercez vous à décrire un grand ovale régulier.

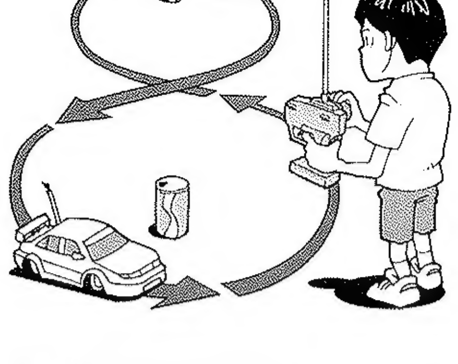

●空き缶などを利用して、8の字を描くように走らせてみよう。
●Use empty cans etc. as pylons for figure "8" drill.
●Verwenden Sie leichte, leere Büchsen etc. als Markierung für einen 8er-Übungskurs.
●Employez des boîtes vides... comme repères pour réaliser des "8".

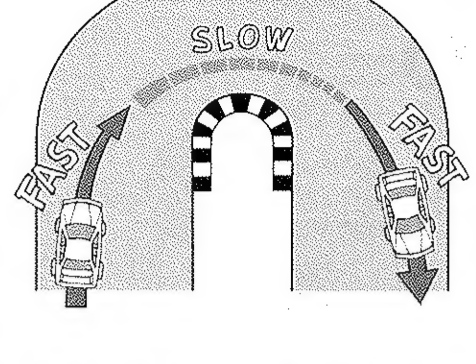

●コーナリングのやり方は、カーブに入るときに速度を落とし、曲がり終わるとともに速度を上げて行くとよいでしょう。
●Decelerate when entering into a curve and pick up the speed after vertex of the curve.
●Nehmen Sie beim Einfahren in die Kurve Gas weg und beschleunigen Sie nach dem Scheitelpunkt der Kurve.
●Ralentissez à l'entrée d'une courbe et reprenez de la vitesse après le passage du milieu de la courbe.

トラブルチェック
TROUBLE SHOOTING
FEHLERSUCHE
RECHERCHE DES PANNES

★おかしいな?と思ったときは、車（RCカー）を修理に出すまえに、下の表を見てトラブルチェックを行ってください。
★Before sending your R/C model in for repair, check it again using the below diagram.
★Bevor Sie Ihr Modell zur Reparatur einsenden, prüfen Sie es nochmals selbst entsprechend der folgenden Anleitung.
★Avant de renvoyer votre modèle R/C pour une réparation, vérifiez-le à nouveau en suivant ce processus.

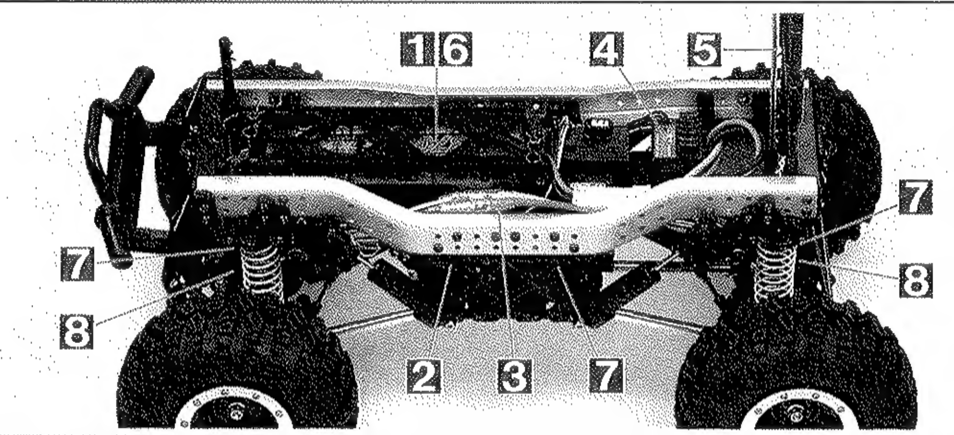

車の異常 PROBLEM PROBLEME	原因 CAUSE URSACHE	直し方 REMEDY LÖSUNG REMEDE	
車が動かない Model does not move. Modell fährt nicht. Le modèle ne démarre pas.	走行用バッテリーが充電されていますか? Weak or no battery in model. Schwache oder keine Batterien in Auto. Pack de propulsion manquant ou insuffisament chargée.	走行用バッテリーを充電してください。 Install charged battery. Voll aufgeladene Batterien einlegen. Recharger la batterie.	1
	モーターに故障はありませんか? Damaged motor. Motorschaden. Moteur endommagé.	異音や、少しの走行で熱くなるようならモーターを交換してください。 Replace with new motor. Durch neuen Motor ersetzen. Remplacer par un nouveau moteur.	2
	コード類がやぶけてショートしていませんか? Worn or broken wiring. Verschlissene oder gebrochene Kabel. Câblage sectionné ou usé.	コードをしっかり絶縁するか、メーカーに修理を依頼してください。 Splice and insulate wiring completely. Kabel anspleißen und gut isolieren. Vérifier et isoler le câblage.	3
	ESC（エレクトロニックスピードコントローラー）が故障していませんか? Damaged electronic speed controller. Beschädigter Fahrregler. Variateur électronique de vitesse endommagé.	ご使用のメーカーにお問い合わせください。 Ask manufacturer to repair. Erkundigen Sie sich über Reparaturmöglichkeit beim Hersteller. Faites réparer par le S.A.V. du fabricant.	4
思うように走らない No control. Keine Kontrolle. Perte de contrôle.	送信機、受信機のアンテナはのびていますか? Improper antenna on transmitter or model. Sender- oder Empfängerantenne ist nicht ganz herausgezogen. Problème d'antenne émetteur ou récepteur.	送信機、受信機のアンテナをのばしてください。 Fully extend antenna. Antenne vollständig herausziehen. Déployer entièrement l'antenne.	5
	走行用バッテリーや、送信機の電池が少なくなっていませんか? Weak or no batteries in transmitter or model. Schwache oder keine Batterien in Sender oder Auto. Accus manquants ou insuffisamment chargés dans l'émetteur ou le modèle.	走行用バッテリーは充電してください。送信機の電池は新品のものと交換してください。 Install charged or fresh batteries. Legen Sie geladene Akkus oder neue Batterien ein. Installez des accus rechargés ou des piles neuves.	6
	回転部（ギヤなど）の組み立てがしっかり出来ていますか? Improper assembly of rotating parts. Unachtsamer Einbau drehender Teile. Mauvais assemblage des pièces en rotation.	説明図をよく見て回転部を確認、または組み立て直してください。 Reassemble them correctly referring to the instruction manual. Auseinandernehmen und gemäß Bedienungsanleitung neu zusammenbauen. Réassemblez correctement en vous référant au manuel d'instructions.	7
	可動部がグリスアップされていますか? Improper lubrication on rotating parts. Drehende Teile unzureichend geschmiert. Mauvaise lubrification des pièces en rotation.	可動部にグリスをつけてください。 Apply grease. Fetten. Graisser.	8
	近くで別のRCモデルを操縦していませんか? Another R/C model using same frequency. Ein anderes RC-Modell fährt auf der gleichen Frequenz. Un autre modèle R/C est sur la même fréquence.	場所を変えるか、少し時間をおきます。 Try a different location to operate your model. Das Auto an einem anderen Ort fahren lassen. Essayez un autre endroit pour faire rouler votre modèle R/C.	

PARTS

★製品改良のためキットは予告なく仕様を変更することがあります。
★Specifications are subject to change without notice.
★Technische Daten können im Zuge ohne Ankündigung verändert werden.
★Caractéristiques pouvant être modifiées sans information préalable.

A PARTS ×1
19005887

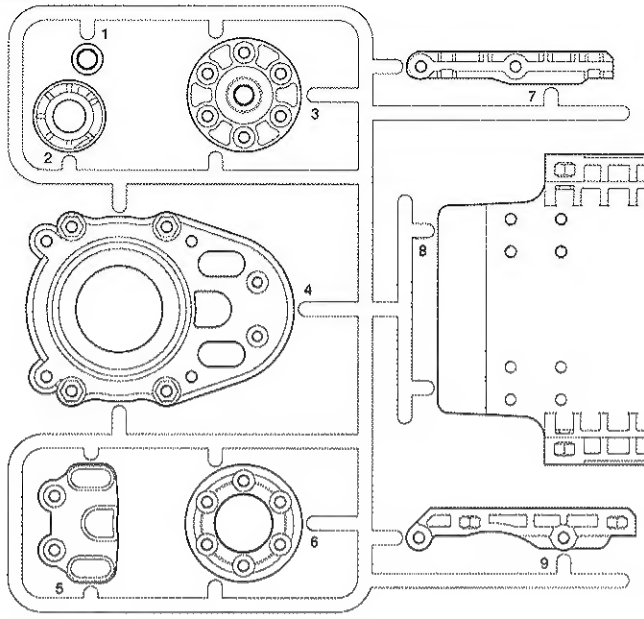

B PARTS ×2
19005888

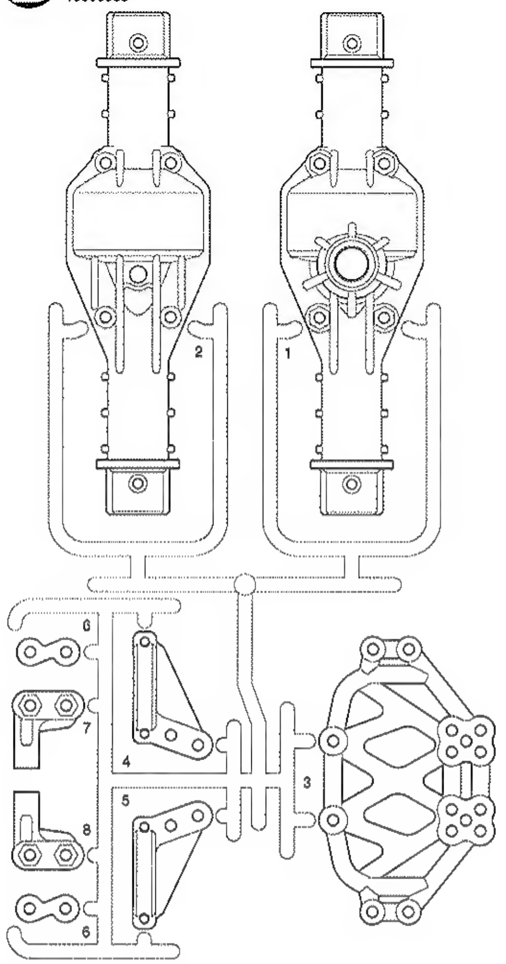

D PARTS
×4
51328

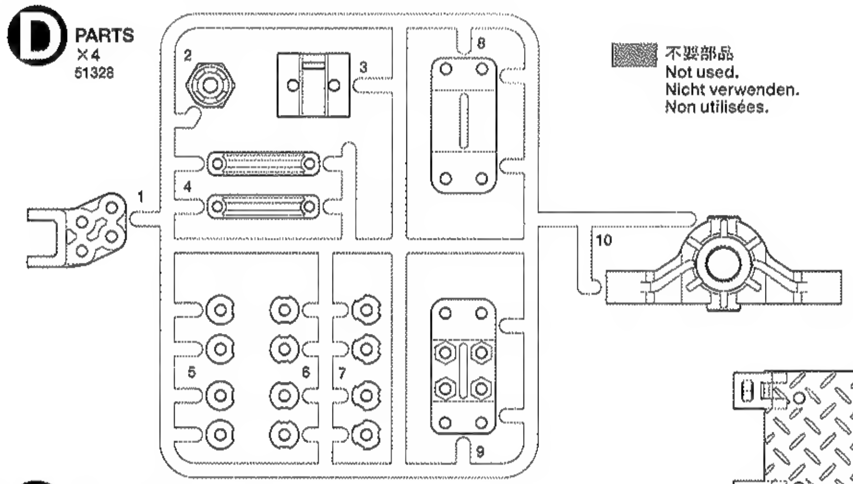

不要部品
Not used.
Nicht verwenden.
Non utilisées.

C PARTS ×2
19005889

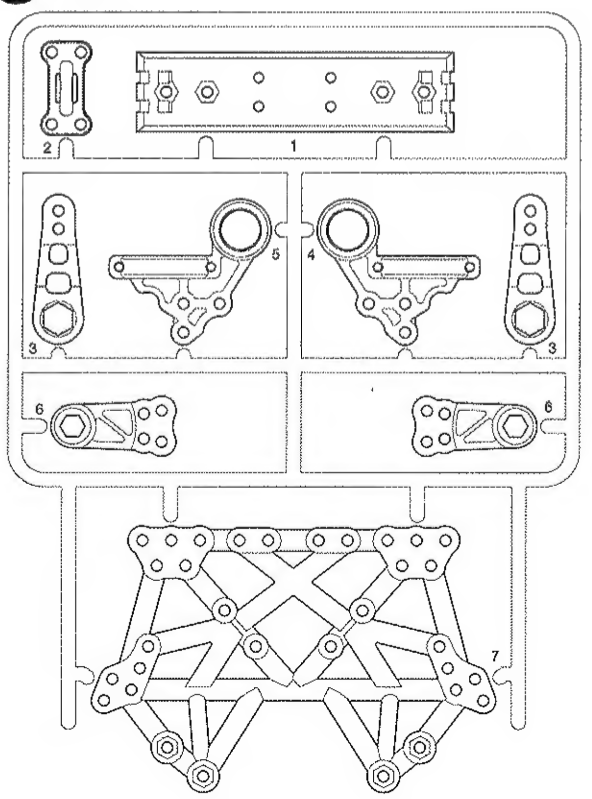

E PARTS
×1
19005891

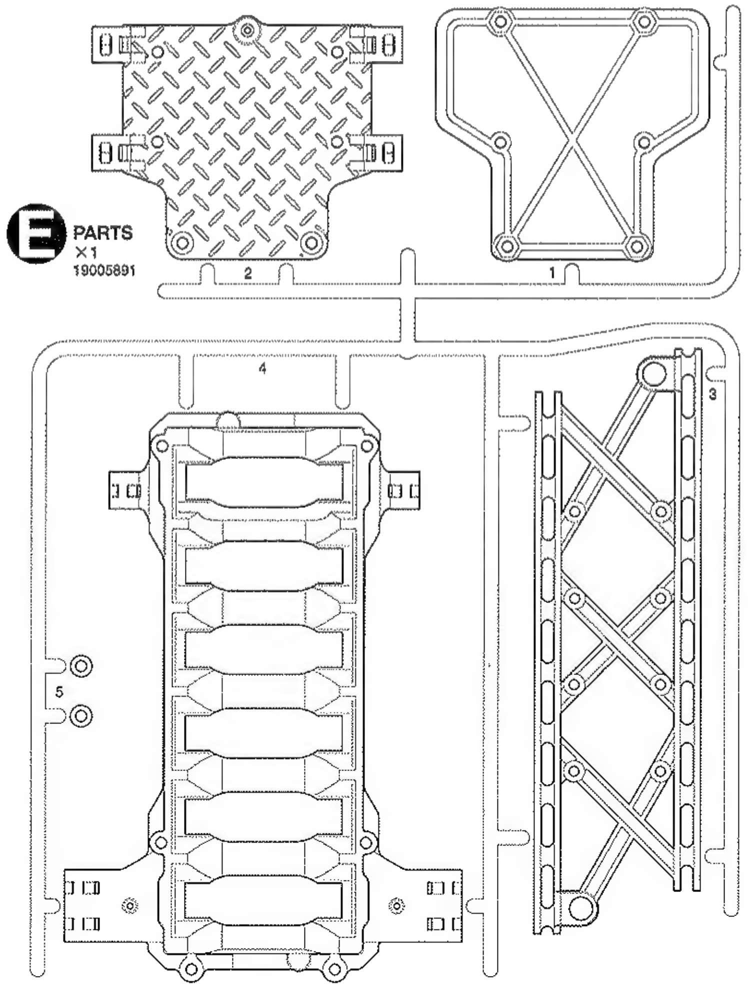

F PARTS ×1
51329

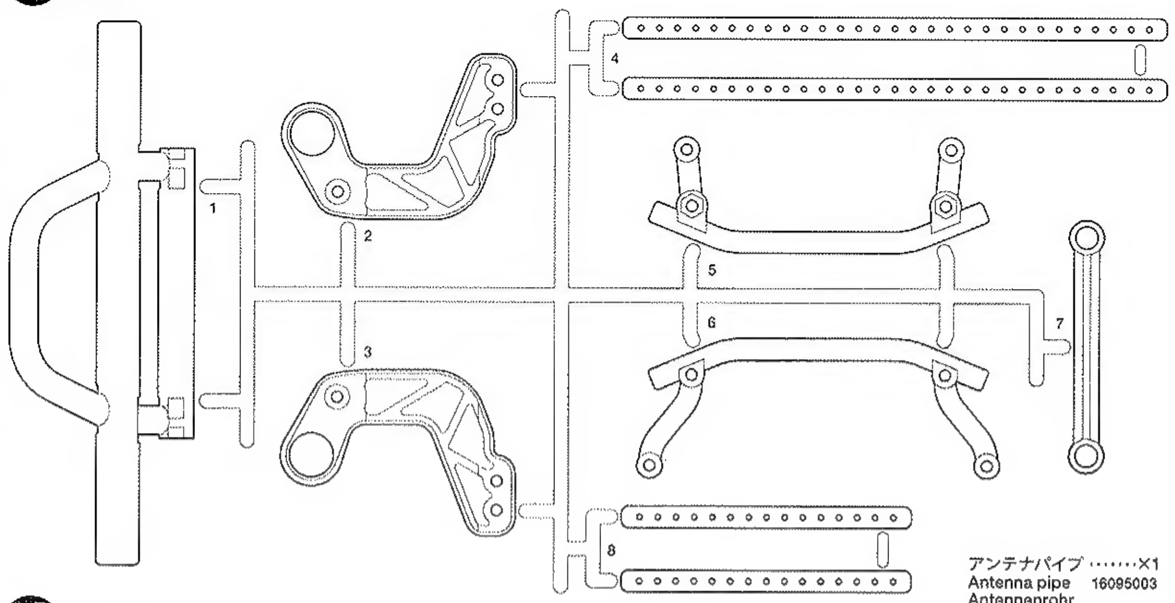

ラダーフレーム ·······×2
Ladder frame 18085563
Leiterrahmen
Longerons

モーター ·············×1
Motor 53689
Moteur

タイヤ（インナー付）··×4
Tire (w/inner) 54117
Reifen (mit Innereien)
Pneu (avec insert)

ボディ ···············×1
Body 11825574
Karosserie
Carrosserie

ステッカー ···········×1
Sticker 19495593
Aufkleber
Autocollant

マスクシール ·········×1
Masking seal 19495593
Aufkleber
Cache

アンテナパイプ ·······×1
Antenna pipe 16095003
Antennenrohr
Gaine d'antenne

注意ステッカー ······×1
Caution sticker 19495593
Vorsicht Sticker
Sticker de precaution

J PARTS ×2
51330

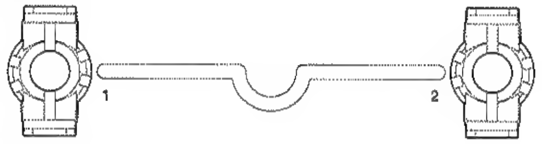

H PARTS ×1
19005946

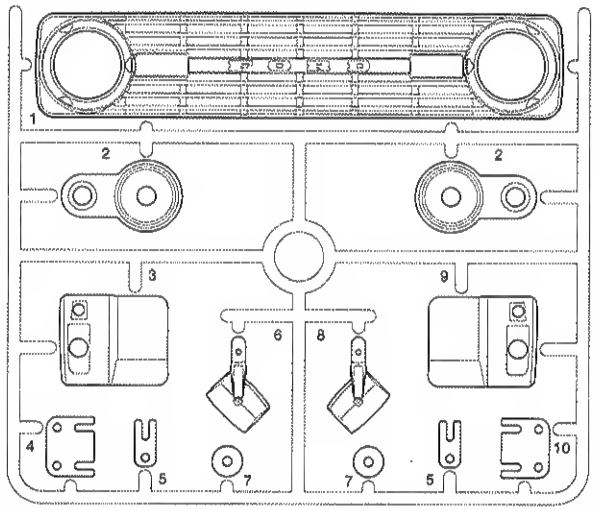

P PARTS ×2
51327

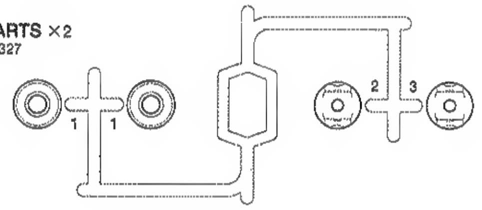

Q PARTS
×1
51000

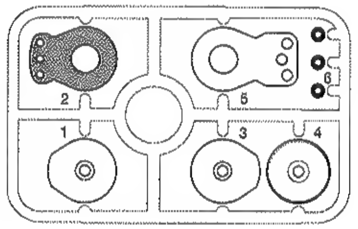

不要部品
Not used.
Nicht verwenden.
Non utilisées.

U PARTS
×2
10224011

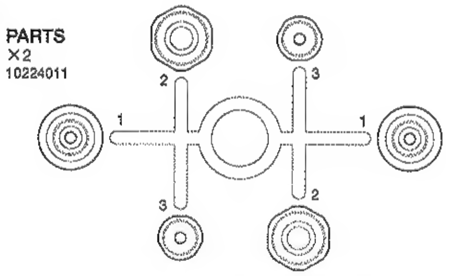

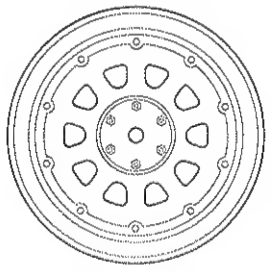

ホイール ·×4
Wheel 51323
Rad
Roue

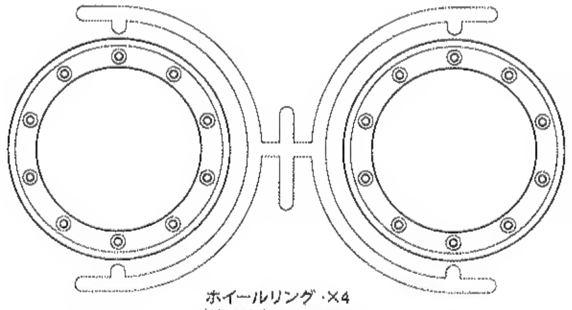

ホイールリング ·×4
Wheel ring 51323
Radreif
Couronne extérieure

X PARTS
×4
50950

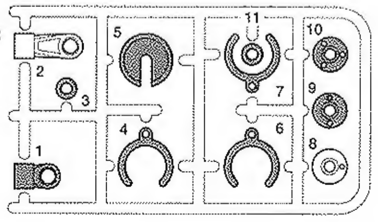

★金具部品は少し多目に入っています。予備、セッティング用として使ってください。
★Extra screws and nuts are included. Use them as spares.
★Es liegen zusätzliche Schrauben und -muttern bei. Als Ersatzteile verwenden.
★Des vis et des écrous supplémentaires sont inclus. Les utiliser comme pièces de rechange.

ギヤ袋詰 51325
Gear bag
Zahnräder-Beutel
Sachet de pignonerie

プラネタリーギヤ ·×3
Planetary gear
Planetengetriebe
Planétaires

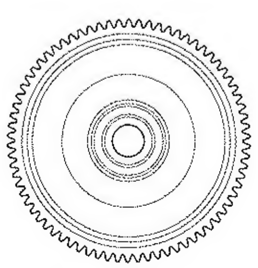

サンギヤ ·×1
Sun gear
Sonnenrad
Couronne centrale

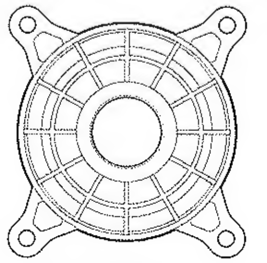

アウターギヤ ·×1
Outer gear
Äußeres Getriebe
Couronne extérieure

PARTS

A ❶~⓫
19400722

BA1 ×8 19808185 4×12mm段付ビス Step screw Paßschraube Vis décolletée

BA2 ×4 19808184 3×22mm丸ビス Screw Schraube Vis

BA3 ×12 19805895 3×20mm丸ビス Screw Schraube Vis

BA4 ×18 19805574 3×18mm丸ビス Screw Schraube Vis

BA5 ×6 19805859 3×15mm丸ビス Screw Schraube Vis

BA6 ×16 19805898 3×12mm丸ビス Screw Schraube Vis

BA7 ×16 9804159 3×10mm丸ビス Screw Schraube Vis

BA8 ×8 19805853 3×8mm丸ビス Screw Schraube Vis

BA9 ×6 51326 2×5mmキャップスクリュー Cap screw Zylinderkopfschraube Vis à tête cylindrique

BA10 ×2 19808090 5×5mmイモネジ Grub screw Madenschraube Vis pointeau

BA11 ×2 19808112 2.4×11mmスクリューピン Screw pin Schraubzapfen Cheville à vis

BA12 ×26 19805991 3mmロックナット Lock nut Sicherungsmutter Ecrou nylstop

BA13 ×46 19805896 3mmナット Nut Mutter Ecrou

BA14 ×4 51326 9mmワッシャー Washer Beilagscheibe Rondelle

BA15 ×4 50589 5mmEリング E-Ring Circlip

BA16 ×10 50380 4mmEリング E-Ring Circlip

BA17 ×8 53066 1280ベアリング Ball bearing Kugellager Roulement à billes

BA18 ×16 51239 1050ベアリング Ball bearing Kugellager Roulement à billes

BA19 ×4 19804345 6mmピローボールナット Ball connector nut Kugelkopf-Mutter Ecrou-connecteur à rotule

BA20 ×12 19804206 5mmピローボールナット Ball connector nut Kugelkopf-Mutter Ecrou-connecteur à rotule

BA21 ×10 53587 5×0.3mmシム Shim Scheibe Cale

BA22 ×2 19805886 マウントネジ Mount screw Befestigungsschraube Vis de montage

十字レンチ ……×1 Box wrench 50038 Steckschlüssel Clé à tube

六角棒レンチ (2.5mm) ·×1 50038 Hex wrench (2.5mm) Imbusschlüssel (2,5mm) Clé Allen (2,5mm)

六角棒レンチ (1.5mm) ·×1 50038 Hex wrench (1.5mm) Imbusschlüssel (1,5mm) Clé Allen (1,5mm)

BA23 ×2 51326 ベベルシャフト Bevel gear shaft Kegelradachse Arbre de pignon conique

BA24 ×2 19808178 ドライブシャフトA (長) Drive shaft A (long) Achswelle A (lang) Arbre d'entraînement A (long)

BA25 ×2 19808178 ドライブシャフトB (短) Drive shaft B (short) Achswelle B (kurz) Arbre d'entraînement B (court)

BA26 ×1 54030 スタビライザー (ハード・銀) Stabilizer rod (hard/silver) Stabilisator-Stange (hurt/Silber) Barre anti-roulis (dur/chromé)

BA27 ×1 54030 スタビライザー (ミディアム・金) Stabilizer rod (medium/gold) Stabilisator-Stange (Mittel /gold) Barre anti-roulis (medium/doré)

BA28 ×2 51326 リングギヤ Ring gear Tellerrad Couronne

BA29 ×2 51326 デフカバー Differential cover Differential-Abdeckung Couvercle de différentiel

BA30 ×4 50823 ホイールアクスル Wheel axle Rad-Achse Axe de roue

BA31 ×4 19808179 リンクシャフト Link shaft Wellengelenk Axe de liaison

BA32 ×4 51326 ベベルギヤ (大) Large bevel gear Kegelrad groß Grand pignon conique

BA33 ×6 51326 ベベルギヤ (小) Small bevel gear Kegelrad Klein Petit pignon conique

BA34 ×2 51326 デフシャフト Star shaft Stern-Achse Support de satellite

ネジロック剤 ·················×1 Gel type thread lock 54032 Gelförmige Schraubensicherung Frein-filet type gel

Anaerobic Gel AG THREAD LOCK ネジロック剤 嫌気性ジェル NOT EDIBLE 1g たべられません

セラミックグリス ····×1 Ceramic grease 87099 Keramikfett Graisse céramique

B ⓬~⓯
19400723

BA2 ×10 19808184 3×22mm丸ビス Screw Schraube Vis

BA3 ×1 19805895 3×20mm丸ビス Screw Schraube Vis

BA5 ×19 19805859 3×15mm丸ビス Screw Schraube Vis

BA6 ×10 19805898 3×12mm丸ビス Screw Schraube Vis

BA7 ×3 19804159 3×10mm丸ビス Screw Schraube Vis

BB1 ×1 50577 3×10mmタッピングビス Tapping screw Schneidschraube Vis taraudeuse

BB2 ×1 50575 2.6×10mmタッピングビス Tapping screw Schneidschraube Vis taraudeuse

BA12 ×4 19805991 3mmロックナット Lock nut Sicherungsmutter Ecrou nylstop

BA13 ×6 19805896 3mmナット Nut Mutter Ecrou

BB3 ×12 50586 3mmワッシャー Washer Beilagscheibe Rondelle

BA19 ×10 19804345 6mmピローボールナット Ball connector nut Kugelkopf-Mutter Ecrou-connecteur à rotule

BB4 ×3 19805903 6×6mmボールカラー Ball collar Kugelmutter Ecrou à rotule

BB5 ×8 50953 6mmアジャスター Adjuster Einstellstück Chape à rotule

BB6 ×2 19808186 3×132mm両ネジシャフト Threaded shaft Gewindestange Tige filetée

BB7 ×1 12500016 3×89mm両ネジシャフト Threaded shaft Gewindestange Tige filetée

BB8 ×2 19808187 3×65mm両ネジシャフト Threaded shaft Gewindestange Tige filetée

BB9 ×2 51000 サーボセイバースプリング (小) Servo saver spring (small) Servo-Saver-Feder (klein) Ressort de sauve-servo (petit)

BB10 ×1 51000 サーボセイバースプリング (大) Servo saver spring (large) Servo-Saver-Feder (groß) Ressort de sauve-servo (grand)

C ⓰~⓴
19400724

ダンパーオイル (#400) ·×1 Damper oil 53443 Dämpfer-Öl Huile pour amortisseurs

BA2 ×4 19808184 3×22mm丸ビス Screw Schraube Vis

BA3 ×2 19805895 3×20mm丸ビス Screw Schraube Vis

BA4 ×4 19805574 3×18mm丸ビス Screw Schraube Vis

BA5 ×2 19805859 3×15mm丸ビス Screw Schraube Vis

BC1 ×16 40121 2.6×8mm丸ビス Screw Schraube Vis

BA12 ×12 19805991 3mmロックナット Lock nut Sicherungsmutter Ecrou nylstop

BC2 ×8 50588 2mmEリング E-Ring Circlip

BC3 ×16 19805724 3×15mmホロービス Screw Schraube Vis

BC4 ×4 19805800 3×32mmターンバックルシャフト Turn-buckle shaft Spann-Achse Biellette à pas inversés

BC5 ×4 13585060 4×5.6mmフランジパイプ Flanged tube Kragenrohr Tube à flasque

BB4 ×8 19805903 6×6mmボールカラー Ball collar Kugelmutter Ecrou à rotule

BB5 ×16 50953 6mmアジャスター Adjuster Einstellstück Chape à rotule

BC6 ×8 50596 5mmアジャスター Adjuster Einstellstück Chape à rotule

BC7 ×6 19808190 7×68mmアームシャフト Shaft Achse Axe

BC8 ×2 19808190 7×48mmアームシャフト Shaft Achse Axe

BC9 ×4 19805811 ピストンロッド Piston rod Kolbenstange Axe de piston

BC10 ×8 53574 3mmOリング (シリコン) Silicone O-ring Silikon-O-Ring Joint silicone

BC11 ×4 19805486 オイルシール Oil seal Ölabdichtung Joint d'étanchéité

BC12 ×2 54029 コイルスプリング (ミディアム 白/黄) Coil spring (medium, white/yellow) Spiralfeder (mittel, weiß/gelb) Ressort hélicoïdal (moyenne, blanc/jaune)

BC13 ×2 54029 コイルスプリング (ハード 白/青) Coil spring (hard, white/blue) Spiralfeder (hart, weiß/blau) Ressort hélicoïdal (dur, blanc/bleu)

D ㉑~㉜
19400725

BD1 ×2 19808188 3×40mm丸ビス Screw Schraube Vis

BD2 ×1 19804163 3×27mm丸ビス Screw Schraube Vis

BA2 ×3 19808184 3×22mm丸ビス Screw Schraube Vis

BA3 ×1 19805895 3×20mm丸ビス Screw Schraube Vis

BA4 ×8 19805574 3×18mm丸ビス Screw Schraube Vis

BA5 ×9 19805859 3×15mm丸ビス Screw Schraube Vis

BA7 ×10 19804159 3×10mm丸ビス Screw Schraube Vis

BA8 ×12 19805853 3×8mm丸ビス Screw Schraube Vis

BD3 ×6 19808189 3×8mmフラットビス Screw Schraube Vis

BD4 ×80 50573 2×8mmタッピングビス Tapping screw Schneidschraube Vis taraudeuse

BD5 ×1 50576 3×3mmイモネジ Grub screw Madenschraube Vis pointeau

BA11 ×4 19808112 2.4×11mmスクリューピン Screw pin Schraubzapfen Cheville à vis

BD6 ×4 19805557 4mmフランジロックナット Flange lock nut Sicherungsmutter Ecrou nylstop à flasque

BA12 ×12 19805991 3mmロックナット Lock nut Sicherungsmutter Ecrou nylstop

BA13 ×22 19805896 3mmナット Nut Mutter Ecrou

BB3 ×2 50586 3mmワッシャー Washer Beilagscheibe Rondelle

BD7 ×2 19808180 2415ベアリング Ball bearing Kugellager Roulement à billes

BD8 ×1 53126 1510ベアリング Ball bearing Kugellager Roulement à billes

BA18 ×6 51239 1050ベアリング Ball bearing Kugellager Roulement à billes

BD9 ×7 53030 850ベアリング Ball bearing Kugellager Roulement à billes

BD10 ×1 50356 20Tピニオンギヤ 20T Pinion gear 20Z Motorritzel Pignon moteur 20 dents

BD11 ×1 14245025 アルミモータープレート Motor plate Motor-Platte Plaquette-moteur

BD12 ×1 12595189 センターシャフト Center shaft Zentralwelle Axe central

BD13 ×3 19808182 プラネタリーシャフト Planetary shaft Planetenachse Axe planétaire

BD14 ×5 19805776 2×9.8mmシャフト Shaft Achse Axe

BD15 ×4 19808183 クロススパイダー Cross joint Kreuzzapfen Joint croisé

BD16 ×1 19808181 15×0.3mmシム Shim Scheibe Cale

BD17 ×2 50966 7mmスナップピン Snap pin Federstift Epingle métallique

BD18 ×12 19805702 6mmスナップピン Snap pin Federstift Epingle métallique

BD19 ×1 14305125 モータープレート Motor plate Motor-Platte Plaquette-moteur

ナイロンバンド ··×3 Nylon band 50595 Nylonband Collier en nylon

両面テープ (黒·20×120mm) ····×2 Double-sided tape (black) 50171 Doppelklebeband (schwarz) Adhésif double face (noir)

ボディ金具袋詰 19400984
Body metal parts bag
Karosserie Metallteile-Beutel
Sachet des pièces métalliques de carrosserie

BE1 ×2 19805911 2.6×8mmバインドタッピングビス Tapping screw Schneidschraube Vis taraudeuse

BE2 ×4 19808058 2×6mmタッピングビス Tapping screw Schneidschraube Vis taraudeuse

BD18 ×4 19805702 6mmスナップピン Snap pin Federstift Epingle métallique

BE3 ×2 50197 スナップピン (小) Snap pin (small) Federstift (klein) Epingle métallique (petite)

BE4 ×2 19805240 3mmOリング (黒) O-ring (black) O-Ring (schwarz) Joint torique (noir)

両面テープ (黒·20×120mm) ····×1 Double-sided tape (black) 50171 Doppelklebeband (schwarz) Adhésif double face (noir)

AFTER MARKET SERVICE CARD
When purchasing Tamiya replacement parts, please take or send this form to your local Tamiya dealer so that the parts required can be correctly identified and supplied. Please note that specifications, availability and price are subject to change without notice.

KUNDENNACHBETREUUNGS-KARTE
Wenn Sie TAMIYA-Ersatzteile kaufen möchten, nehmen Sie bitte zur Unterstützung dieses Formular mit zu Ihrem örtlichen Fachhändler. Bezüglich der Angaben, der Lagerhaltung der Artikel und der Preise sind Änderungen vorbehalten.

SERVICE APRES-VENTE
LISTE DE PIECES DETACHEES
Afin de vous permettre de vous procurer des pièces de rechange Tamiya, amenez cette liste à votre point de vente Tamiya qui ne manquera pas de vous renseigner. Veuillez noter que les caractéristiques, disponibilité et prix peuvent changer sans avis préalable.

PARTS CODE
11825574 Body
18085563 Ladder Frame (2 pcs.)
19005887 A Parts (A1-A9)
19005888 B Parts (B1-B8, 2 pcs.)
19005889 C Parts (C1-C7, 2 pcs.)
51328 *1 CR-01 D Parts (Upright) (D1-D10, 2 pcs.)
19005891 E Parts (E1-E5)
51329 CR-01 F Parts (Bumper) (F1-F8)
19005946 H Parts (H1-H10)
51330 *1 CR-01 J Parts (Hub Carrier) (J1 & J2)
51327 *2 CR-01 Propeller Shaft
P Parts (P1-P3) x1 Cross Joint (BD15) x2
51000 Hi-Torque Servo Saver (Black)
Q Parts (Q1-Q6) x1 Servo Saver Spring (Small) (BB9) x2
Servo Saver Spring (Large) (BB10) x1
10224011 *1 U Parts (U1-U3, 1 pc.)
50950 *1 CVA Shock Unit II (Short/Long) X Parts (Damper Collar) (X1-X11, 2 pcs.)
51325 CR-01 Planetary Gear Set
Planetary Gear x3 Sun Gear x1
Outer Gear x1
51323 *1 Toyota Land Cruiser 40 Wheel (2 pcs.) (Offset 0)
54117 *1 CR-01 Cliff Crawler Tire (2 pcs.)
19400722 Metal Parts Bag A
19400723 Metal Parts Bag B
19400724 Metal Parts Bag C
19400725 Metal Parts Bag D
19400984 Metal Parts Bag (for Body)
19808185 4x12mm Step Screw (BA1 x4)
19808184 3x22mm Screw (BA2 x5)
19805895 3x20mm Screw (BA3 x10)
19805574 3x18mm Screw (BA4 x2)
19805859 3x15mm Screw (BA5 x4)
19805898 3x12mm Screw (BA6 x10)
19804159 3x10mm Screw (BA7 x10)
19805853 3x8mm Screw (BA8 x5)
19808223 2x5mm Cap Screw (BA9 x5)
19808090 5x5mm Grub Screw (BA10 x5)
19808112 2.4x11mm Screw Pin (BA11 x2)
19805991 3mm Lock Nut (BA12 x4)
19805896 3mm Nut (BA13 x10)
50589 5mm E-ring (BA15 x5)
50380 E-ring Set (BA16 x7, BC2 x12...etc.)
53066 1280 Sealed Ball Bearing (BA17 x3)
51239 1050 Ball Bearing (BA18 x4)
19804345 6mm Ball Connector Nut (BA19 x10)
19804206 5mm Ball Connector Nut (BA20 x4)
53587 5mm Shim Set (BA21 x10...etc.)
19805886 Mount Screw (BA22 x2)
51326 *1 CR-01 Bevel Gear Set
Bevel Gear Shaft (BA23) x1 Ring Gear (BA28) x1
Diff. Cover (BA29) x1 Large Bevel Gear (BA32) x2
Small Bevel Gear (BA33) x3 Star Shaft (BA34) x1
2x5mm Cap Screw (BA9) x3 2.4x11mm Screw Pin (BA11) x1
9mm Washer (BA14) x2 4mm E-ring (BA16) x1
5x0.3mm Shim (BA21) x1
19808178 *1 Drive Shaft A & B (BA24 & BA25, 1 pc. each)
54030 CR-01 Setting Stabilizer Set (BA26 & BA27, 1 pc. each)
50823 *1 TG10 Wheel Axle (BA30 x2)
19808179 *1 Link Shaft (BA31 x2)
50577 3x10mm Tapping Screw (BB1 x10)
50575 2.6x10mm Tapping Screw (BB2 x5)
50586 3mm Washer (BB3 x15)
19805903 6x6mm Ball Collar (BB4 x10)
50953 6mm Adjuster (BB5 x16)
19808186 3x132mm Threaded Shaft (BB6 x2)
12500016 3x89mm Threaded Shaft (BB7 x1)
19808187 3x65mm Threaded Shaft (BB8 x2)
40121 2.6x8mm Screw (BC1 x5)
50588 2mm E-ring (BC2 x15)
19805724 3x15mm Screw (BC3 x2)
19805800 3x32mm Turnbuckle Shaft (BC4 x2)
13585060 4x5.6mm Flanged Tube (BC5 x1)
50596 5mm Adjuster (BC6 x6)
19808190 Shaft Bag
7x68mm Shaft (BC7) x6 7x48mm Shaft (BC8) x2
19805811 *1 Piston Rod (BC9 x2)
53574 TRF Damper Rod Guide & O-ring Set (BC10 x4...etc.)
19805486 *1 Oil Seal (BC11 x2)
54029 CR-01 Setting Spring Set (BC12 & BC13, 2 pcs. each)
19808188 3x40mm Screw (BD1 x2)
19804163 3x27mm Screw (BD2 x10)
19808189 3x8mm Flat Screw (BD3 x5)
50573 2x8mm Tapping Screw (BD4 x10)
50576 3mm Grub Screw (BD5 x10)
50038 Tool Set (Box Wrench, 1.5mm & 2.5mm Hex Wrench, BD5 x4)
19805557 4mm Flange Lock Nut (BD6 x4)
19808180 2415 Ball Bearing (BD7 x2)
53126 1510 Sealed Ball Bearing (BD8 x2)
53030 850 Sealed Ball Bearing (BD9 x4)
50356 20T, 21T AV Pinion Gear Set (BD10...etc.)
14245025 Aluminum Motor Plate (BD11)
12595189 Center Shaft (BD12)
19808182 Planetary Shaft (BD13 x3)
19805776 2x9.8mm Shaft (BD14 x10)
19808183 Cross Joint (BD15 x4)
19808181 20x0.3mm Shim (BD16 x2)
50956 7mm Snap Pin Set (BD17 x10)
19805702 6mm Snap Pin (BD18 x10)
14305125 Motor Plate (BD19)
19805911 2.6x8mm Tapping Screw (BE1 x10)
19808058 2x6mm Tapping Screw (BE2 x10)
50197 Snap Pin Set (BE3 x5, Large x10)
19805240 3mm O-ring (Black) (BE4 x7)
50171 Heat Resistant Double-Sided Tape
50595 Nylon Band w/Metal Hook (10 pcs.)
54032 Anaerobic Gel Thread Lock
87099 Cera-Grease HG
53689 540-J Motor
16095003 Antenna Pipe (30cm)
19495593 Sticker (a, b) & Masking Seal
11050854 Instructions
*1 Requires 2 sets for one car.
*2 Requires 4 sets for one car.

部品請求について

For use in Japan only!

★部品をなくしたり、こわした方は、このステッカーが貼られたカスタマーサービス取次店でご注文いただけます。また、当社カスタマーサービスに直接ご注文する場合は、右記の方法でご注文することができます。詳しくは当社カスタマーサービスまでお問い合わせください。

①《郵便振替のご利用法》
郵便局の払込用紙の通信欄に下のカードを参考にITEM番号、スケール、製品名、部品名、部品コード、数量を必ずご記入ください。振込人住所欄にはお電話番号もお書きいただき、口座番号·00810-9-1118、加入者名·(株) タミヤでお振込ください。

②《代金引換のご利用法》
パーツ代金に加えて代引き手数料 (315円) をご負担いただければ、電話またはホームページより代金引換によるご注文をお受けいたします。

③《タミヤカードのご利用法》
タミヤカードをご利用の場合、代金はご指定金融機関の口座引き落としとなります。ご注文は電話またはホームページよりお受けいたします。

《住所》 〒422-8610 静岡市駿河区恩田原3-7
株式会社タミヤ カスタマーサービス係
《お問い合わせ電話番号》 静岡 054-283-0003
東京 03-3899-3765 (静岡へ自動転送)
営業時間/平日▶8:00~20:00 土、日、祝日▶8:00~17:00
《カスタマーサービスアドレス》
http://tamiya.com/japan/customer/cs_top.htm

TAMIYA

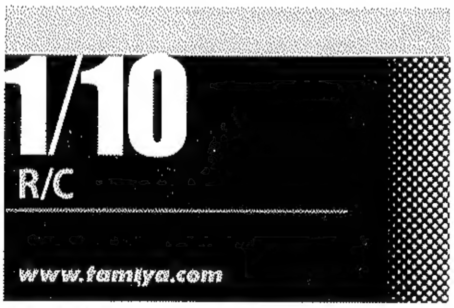

RC 4X4オフロードカー フォード ブロンコ 1973
ITEM 58436

★価格は予告なく変更となる場合があります。

部品名	価格	部品コード
ボディ	2,940円	11825574
ラダーフレーム(2個)	1,680円	18085563
Aパーツ	1,050円	19005887
Bパーツ(2枚)	1,554円	19005888
Cパーツ(2枚)	1,260円	19005889
Eパーツ	1,029円	19005891
Hパーツ	756円	19005946
Uパーツ(1枚)	525円	10224011
袋詰A	9,240円	19400722
ドライブシャフトA·B(各1本)	861円	19808178
リンクシャフト(2本)	704円	19808179
マウントネジ(2本)	242円	19805886
5×5mmイモネジ(5個)	242円	19808090
4×12mm段付ビス(4本)	242円	19808185
3×22mm丸ビス(5本)	231円	19808184
3×20mm丸ビス(10本)	221円	19805895
3×18mm丸ビス(2本)	158円	19805574
3×15mm丸ビス(4本)	210円	19805859
3×12mm丸ビス(10本)	221円	19805898
3×10mm丸ビス(10本)	231円	19804159
3×8mm丸ビス(5本)	210円	19805853
2.4×11mmスクリューピン(2本)	420円	19808112
2×5mmキャップスクリュー(5本)	252円	19808223
6mmピローボールナット(10個)	504円	19804345
5mmピローボールナット(4個)	273円	19804206
3mmナット(10個)	221円	19805896
3mmロックナット(4個)	242円	19805991
袋詰B	1,155円	19400723
6×6mmボールカラー(10個)	452円	19805903
3×132mm両ネジシャフト(2本)	315円	19808186
3×89mm両ネジシャフト(1本)	231円	12500016
3×65mm両ネジシャフト(2本)	294円	19808187
袋詰C	2,783円	19400724
アームシャフト(1台分)	893円	19808190
ピストンロッド(2本)	294円	19805811
オイルシール(2個)	179円	19805486
4×5.6mmフランジパイプ(1個)	137円	13585060
3×32mmターンバックルシャフト(2本)	231円	19805800
3×15mmホロービス(2本)	158円	19805724
袋詰D	4,935円	19400725
センターシャフト	399円	12595189
プラネタリーシャフト(3本)	504円	19808182
アルミモータープレート	735円	14245025
モータープレート	126円	14305125
クロススパイダー(4個)	704円	19808183
2415ベアリング(2個)	1,260円	19808180
15×0.3mmシム(2個)	231円	19808181
3×40mm丸ビス(2本)	221円	19808188
3×27mm丸ビス(10本)	242円	19804163
3×8mmフラットビス(5本)	221円	19808189
2×9.8mmシャフト(10本)	263円	19805776
6mmスナップピン(10個)	263円	19805702
4mmフランジロックナット(4個)	189円	19805557
ボディ金具袋詰	515円	19400984
2.6×8mmタッピングビス(10本)	273円	19805911
2×6mmタッピングビス(10本)	210円	19808058
3mmOリング(黒·7個)	126円	19805240
アンテナパイプ(30cm)	284円	16095003
ステッカー(a、b)·マスクシール	672円	19495593
説明図	630円	11050854

この他にも修理や整備のためのRCスペアパーツ、オプションパーツが発売されています。お近くの模型店店頭、または当社カスタマーサービスでお買い求め下さい。

部品名	価格	送料	部品コード
モーター	1,260円	240円	OP.689
Dパーツ(2枚)	735円	240円	SP.1328
Fパーツ	735円	390円	SP.1329
Jパーツ(1枚)	420円	200円	SP.1330
Pパーツ(1枚)、クロススパイダー(2個)	630円	140円	SP.1327
Qパーツ、サーボセイバースプリング大(1個)·小(2個)	735円	140円	SP.1000
Xパーツ(2枚)	525円	140円	SP.950
ギヤ袋詰	630円	200円	SP.1325
ホイール、ホイールリング(2本分)	1,050円	240円	SP.1323
タイヤ(インナー付·2本)	1,890円	240円	OP.1117
十字レンチ、六角棒レンチ、3×3mmイモネジ(4個)	210円	120円	SP.38
耐熱両面テープ	315円	120円	SP.171
スナップピン大(10個)、小(5個)	210円	90円	SP.197
20T、21Tピニオンギヤ	368円	120円	SP.356
4mmEリング(7個)、2mmEリング(12個)	105円	90円	SP.380
2×8mmタッピングビス(10本)	105円	80円	SP.573
2.6×10mmタッピングビス(5本)	105円	80円	SP.575
3×3mmイモネジ(10個)	210円	80円	SP.576
3×10mmタッピングビス(10本)	105円	80円	SP.577
3mmワッシャー(15個)	105円	80円	SP.586
2mmEリング(15個)	105円	80円	SP.588
5mmEリング(5個)	105円	80円	SP.589
ナイロンバンド(10本)	158円	80円	SP.595
5mmアジャスター(6個)	158円	90円	SP.596
ホイールアクスル(2個)	473円	120円	SP.823
6mmアジャスター(16個)	315円	120円	SP.953
7mmスナップピン(10個)	210円	90円	SP.956
1050ベアリング(4個)	525円	120円	SP.1239
ベベルギヤセット(リングギヤ(1個)、デフカバー(1個)、ベベルギヤ大(2個)·小(3個)、デフシャフト(1個))	1,260円	240円	SP.1326
2.6×8mm丸ビス(5本)	105円	90円	SG.21
850ラバーシールベアリング(4個)	1,680円	120円	OP.30
1280ラバーシールベアリング(3個)	1,260円	120円	OP.66
1510ボールベアリング(2個)	1,260円	120円	OP.126
3mmOリング(シリコン·4個)	420円	90円	OP.574
5×0.3mmシム(10個)	420円	90円	OP.587
コイルスプリング(ソフト·ミディアム·ハード 各2本)	945円	200円	OP.1029
スタビライザー(ソフト·ミディアム·ハード 各1本)	315円	120円	OP.1030
ネジロック剤	420円	140円	OP.1032
セラグリスHG	504円	140円	87099
スペアボディセット	3,990円	610円	SP.1388

《送料について》送料が表示されている部品は、送料が別に必要です。部品を2個以上ご注文の場合、最も高い送料 (1個分) だけで結構です。部品の合計が5,000円を超える場合、送料はサービスとなります。